KINEPRIME

100 angle / C angle

Cabine rectangulaire 100 x 80 cm
et cabine carrée 70, 80 ou 90 cm en acryl thermoformé

LE +

En angle | Verre 4 mm | Montage sans silicone | Montage express

VERSIONS

Mécanique | Thermostatique (38°)

CARACTÉRISTIQUES

- 1 ou 2 porte(s) pivotante(s) (4 mm) à ouverture extérieure ou 2 coulissantes (5 mm)
- Portes en verre transparent ou dépoli total
- Panneaux de fond intégrant des étagères porte-flacons

Kineprime 100 x 80 angle - version thermostatique - portes coulissantes

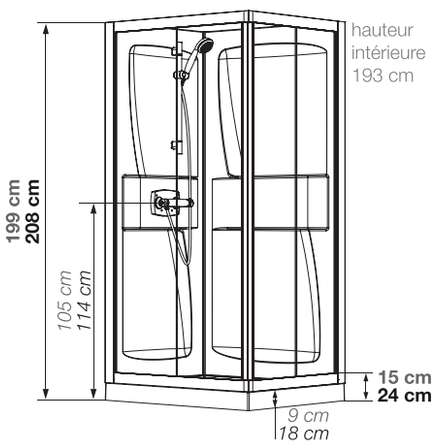

Cotes identiques pour tous les modèles

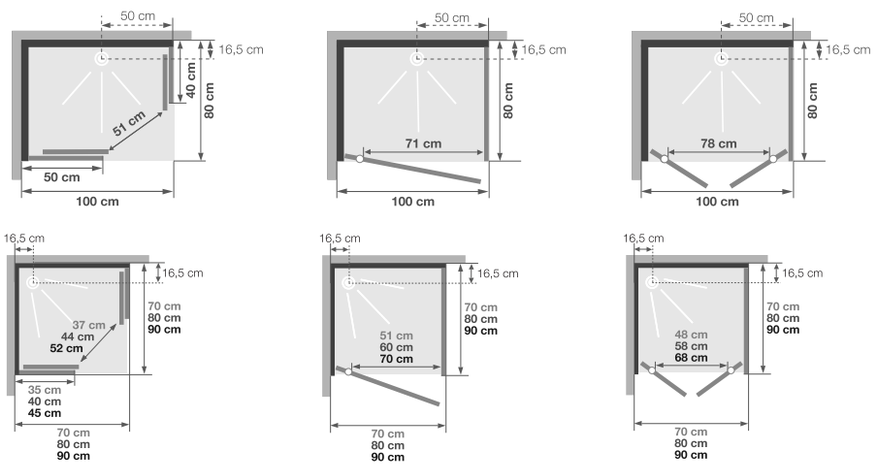

Installations réversibles gauche / droite | *Installations réversibles gauche / droite* | *Installations réversibles gauche / droite*

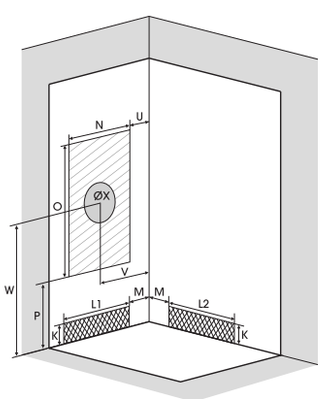

Pour les modèles carrés, la zone d'arrivée d'eau peut aussi être sur le second mur

Dimensions en cm		100 x 80		C70		C80		C90	
Hauteur de receveur		9	18	9	18	9	18	9	18
Hauteur d'évacuation		3,5	12,5	3,5	12,5	3,5	12,5	3,5	12,5
Hauteur zone d'évacuation d'eau	K	5	14	5	14	5	14	5	14
Largeur zone d'évacuation d'eau	L1	-	-	50	50	60	60	70	70
	L2	80	80	50	50	60	60	70	70
Déport zone d'évacuation d'eau	M	15	15	15	15	15	15	15	15
Largeur zone d'arrivée d'eau	N	60	60	50	50	60	60	70	70
Hauteur mini d'arrivée d'eau	P	15	24	15	24	15	24	15	24
Hauteur zone d'arrivée d'eau	O	170	170	170	170	170	170	170	170
Déport zone d'arrivée d'eau	U	15	15	15	15	15	15	15	15
Largeur centre mitigeur	V	40	40	35	35	40	40	45	45
Hauteur centre mitigeur	W	105	114	105	114	105	114	105	114
Zone emplacement mitigeur cabine	ØX	25	25	25	25	25	25	25	25

INFO : Installez cette cabine partout grâce à la pompe de relevage VD90 (voir p.426)

Infos/commandes : voir p.12

Kineprime C90 angle - version mécanique - porte pivotante

Kineprime C90 angle - version thermostatique - 2 portes pivotantes

Tarifs H.T.	Portes coulissantes							
	Verre transparent				Verre dépoli total			
Receveur 9 cm	Mécanique		Thermostatique		Mécanique		Thermostatique	
70 x 70 cm	CA510MTN	**1 197** €	CA510TTN	**1 263** €	CA510MDT	**1 245** €	CA510TDT	**1 313** €
80 x 80 cm	CA530MTN	**1 353** €	CA530TTN	**1 419** €	-		-	
90 x 90 cm	CA550MTN	**1 510** €	CA550TTN	**1 576** €	-		-	
100 x 80 cm	CA570MTN	**1 568** €	CA570TTN	**1 631** €	CA570MDT	**1 616** €	CA570TDT	**1 683** €
Receveur 18 cm	Mécanique		Thermostatique		Mécanique		Thermostatique	
70 x 70 cm	CA511MTN	**1 197** €	CA511TTN	**1 263** €	CA511MDT	**1 245** €	CA511TDT	**1 313** €
80 x 80 cm	CA531MTN	**1 353** €	CA531TTN	**1 419** €	-		-	
90 x 90 cm	CA551MTN	**1 510** €	CA551TTN	**1 576** €	-		-	
100 x 80 cm	CA571MTN	**1 568** €	CA571TTN	**1 631** €	CA571MDT	**1 616** €	CA571TDT	**1 683** €

Tarifs H.T.	Porte pivotante							
	Verre transparent				Verre dépoli total			
Receveur 9 cm	Mécanique		Thermostatique		Mécanique		Thermostatique	
70 x 70 cm	CA520MTN	**1 197** €	CA520TTN	**1 263** €	CA520MDT	**1 245** €	CA520TDT	**1 313** €
80 x 80 cm	CA540MTN	**1 353** €	CA540TTN	**1 419** €				
90 x 90 cm	CA560MTN	**1 510** €	CA560TTN	**1 576** €	CA560MDT	**1 558** €	CA560TDT	**1 622** €
100 x 80 cm	CA580MTN	**1 568** €	CA580TTN	**1 631** €				
Receveur 18 cm	Mécanique		Thermostatique		Mécanique		Thermostatique	
70 x 70 cm	CA521MTN	**1 197** €	CA521TTN	**1 263** €	CA521MDT	**1 245** €	CA521TDT	**1 313** €
80 x 80 cm	CA541MTN	**1 353** €	CA541TTN	**1 419** €				
90 x 90 cm	CA561MTN	**1 510** €	CA561TTN	**1 576** €	CA561MDT	**1 558** €	CA561TDT	**1 622** €
100 x 80 cm	CA581MTN	**1 568** €	CA581TTN	**1 631** €				

Tarifs H.T.	2 portes pivotantes			
	Verre transparent			
Receveur 9 cm	Mécanique		Thermostatique	
70 x 70 cm	CA591MTN	**1 248** €	CA591TTN	**1 314** €
80 x 80 cm	CA592MTN	**1 404** €	CA592TTN	**1 470** €
90 x 90 cm	CA593MTN	**1 558** €	CA593TTN	**1 622** €
100 x 80 cm	CA590MTN	**1 616** €	CA590TTN	**1 683** €
Receveur 18 cm	Mécanique		Thermostatique	
70 x 70 cm	CA651MTN	**1 248** €	CA651TTN	**1 314** €
80 x 80 cm	CA652MTN	**1 404** €	CA652TTN	**1 470** €
90 x 90 cm	CA653MTN	**1 558** €	CA653TTN	**1 622** €
100 x 80 cm	CA650MTN	**1 616** €	CA650TTN	**1 683** €

Vidéo
de montage
YouTube

KINEPRIME

Montage sans silicone
(sauf versions R80 et R90)

LE +

Montage express

VERSIONS

Mécanique

Thermostatique

CARACTÉRISTIQUES

- Ouverture **pivotante** (1 ou 2 portes) ou **coulissante**
- **Panneaux de fond en verre** 5 mm blanc opaque (Kineprime Glass) ou **en acryl thermoformé** (Kineprime)
- **Receveur en Biocryl** naturellement **non glissant** sur pieds réglables avec grille d'évacuation en inox poli
- 2 hauteurs de receveur
- **Equipement complet :** robinetterie, douchette à main ultra-plate avec flexible, barre de douche, flexibles d'alimentation, bonde et tuyau d'évacuation
- Profilés en aluminium laqué blanc

Montage express :
assemblage de la cabine sans vis (voir schéma ci-contre) et sans silicone

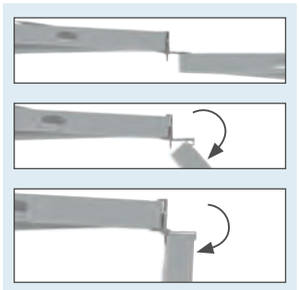

Infos/commandes : voir p.12

Côté utilisateur

- **Aménagement possible de petits espaces douche :** dimensions et types d'implantation adaptés
- **Design qualitatif :** panneaux de fond en verre blanc opaque (Kineprime Glass)
- **Optimisation de l'espace intérieur :** panneaux de fond affleurant au pourtour du receveur

Côté installateur
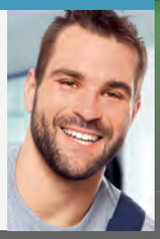
- **Montage express :** système d'assemblage sans vis (sauf fixation murale et accessoires)
- **Livrée tout équipée :** avec flexibles d'alimentation (80 cm) et tuyau d'évacuation
- **Intervention facilitée :** robinetterie montée sur une trappe amovible (hors Kineprime Glass)