KINEMOON

A la conquête de la lune

RECEVEURS

KINEMOON

Receveur extra-plat découpable en Biolex

Hauteur 2,6 cm

Décaissement total

Faible décaissement

Sans décaissement

ADHÉRENCE

PN24

LES +

Zéro ressaut intérieur

Découpable sur chantier

Découpe sur-mesure

(voir p.267)

SALLE DE BAINS ACCESSIBLE AFISB

(voir p.463)

CARACTÉRISTIQUES

- Texture aspect pierre lunaire
- Bonde horizontale extra-plate (24 l./min) et grille d'évacuation métallique assortie à la couleur du receveur incluses
- Receveur découpable et perçable sur les contours si l'installation de la paroi le nécessite (pour cette opération, nous recommandons l'utilisation d'une meuleuse avec lame diamant ø 230 mm mini)
- En option, kit de pieds réglables permettant d'atteindre une hauteur de 9,5 à 14 cm

COULEURS

Blanc

Gris anthracite

Gris pierre

Noir

Sable

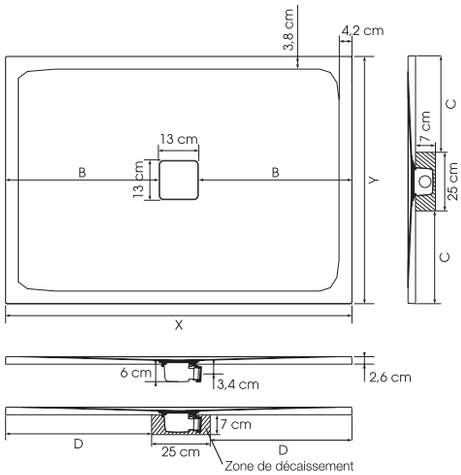

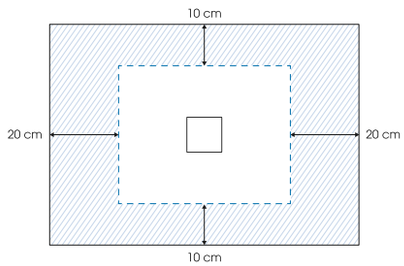

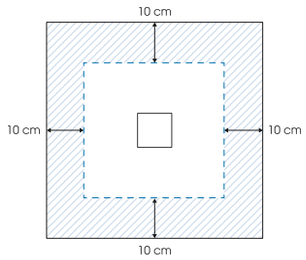

Zone maximale de découpe
(si le receveur n'est pas totalement encastré, les côtés découpés doivent être positionnés contre les murs)

X	Y	B	C	D
90	90	38,5	32,5	32,5
90	75	38,5	25	32,5
100	70	43,5	22,5	37,5
100	80	43,5	27,5	37,5
100	90	43,5	32,5	37,5
120	70	53,5	22,5	47,5
120	80	53,5	27,5	47,5
120	90	53,5	32,5	47,5
140	70	63,5	22,5	57,5
140	80	63,5	27,5	57,5
140	90	63,5	32,5	57,5
160	80	73,5	27,5	67,5
160	90	73,5	32,5	67,5
170	70	78,5	22,5	72,5
180	80	83,5	27,5	77,5
180	90	83,5	32,5	77,5

INFO : Installez ce receveur partout grâce à la pompe de relevage VD90 (voir p.457)
Tableaux références/prix (voir p.264)

Infos/commandes : voir p.8

Côté utilisateur

- **Design :** texture aspect pierre et choix de la couleur
- **Accès facilité :** sans ressaut intérieur, 2,6 cm de ressaut extérieur maximum (pour une pose sans pieds)
- **Sécurité :** forte adhérence naturelle

Côté installateur

- **Adaptabilité parfaite :** découpable sur les 4 côtés et prestation de découpe sur-mesure en usine
- **Idéal pour les projets de douche à l'italienne :** encastrement total possible

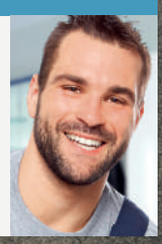

Kinemoon - 120 x 90 - couleur gris anthracite - pose avec faible décaissement

RECEVEURS

KINEMOON

INFO : Départ usine sous 4 semaines, sauf pour les références suivies du symbole

Tarifs H.T.	Blanc		Gris anthracite	Gris pierre	Noir	Sable	
90 x 90 cm	RD1301	438 €	RD1301A	RD1301P	RD1301N	RD1301S	475 €
90 x 75 cm	RD1300	438 €	RD1300A	RD1300P	RD1300N	RD1300S	475 €
100 x 70 cm	RD1302	431 €	RD1302A	RD1302P	RD1302N	RD1302S	470 €
100 x 80 cm	RD1303	431 €	RD1303A	RD1303P	RD1303N	RD1303S	470 €
100 x 90 cm	RD1304	485 €	RD1304A	RD1304P	RD1304N	RD1304S	529 €
120 x 70 cm	RD1305	518 €	RD1305A	RD1305P	RD1305N	RD1305S	564 €
120 x 80 cm	RD1306	518 €	RD1306A	RD1306P	RD1306N	RD1306S	564 €
120 x 90 cm	RD1307	582 €	RD1307A	RD1307P	RD1307N	RD1307S	634 €
140 x 70 cm	RD1308	604 €	RD1308A	RD1308P	RD1308N	RD1308S	657 €
140 x 80 cm	RD1309	604 €	RD1309A	RD1309P	RD1309N	RD1309S	657 €
140 x 90 cm	RD1310	652 €	RD1310A	RD1310P	RD1310N	RD1310S	710 €
160 x 80 cm	RD1311	691 €	RD1311A	RD1311P	RD1311N	RD1311S	752 €
160 x 90 cm	RD1312	776 €	RD1312A	RD1312P	RD1312N	RD1312S	846 €
170 x 70 cm	RD1313	734 €	RD1313A	RD1313P	RD1313N	RD1313S	798 €
180 x 80 cm	RD1314	755 €	RD1314A	RD1314P	RD1314N	RD1314S	819 €
180 x 90 cm	RD1315	873 €	RD1315A	RD1315P	RD1315N	RD1315S	951 €

Départ usine sous 48h

Kit de pieds pour receveurs Kinemoon

Longueur / Largeur	90 cm	100 cm	120 cm	140 cm	160 cm	170 cm	180 cm
70 cm	-	4 pieds	8 pieds	10 pieds	-	10 pieds	-
75 cm	4 pieds	-	-	-	-	-	-
80 cm	-	4 pieds	8 pieds	10 pieds	10 pieds	-	12 pieds
90 cm	4 pieds	4 pieds	8 pieds	10 pieds	10 pieds	-	12 pieds

Kit 5 pieds	KINPIED09	77 €
Kit 8 pieds	KINPIED11	103 €
Kit 10 pieds	KINPIED03	121 €
Kit 12 pieds	KINPIED12	151 €

INFO : Kits de pieds réglables permattant d'atteindre une hauteur totale de 9,5 à 14 cm

Kit de réparation

Couleur blanc	KINEMOON01	51 €
Couleur gris pierre	KINEMOON05	51 €
Couleur sable	KINEMOON06	51 €
Couleur gris anthracite	KINEMOON02	51 €
Couleur noir	KINEMOON04	51 €

Option bonde

Option bonde NF (garde d'eau 50 mm)	BOND19	57 €
Option bonde à sortie verticale	BOND25	43 €

Infos/commandes : voir p.8

Kinemoon 90 x 90 - couleur gris pierre
pose avec faible décaissement

Kinemoon 120 x 90 - couleur sable
pose avec faible décaissement

Kinemoon 180 x 80 - couleur blanc
pose avec faible décaissement

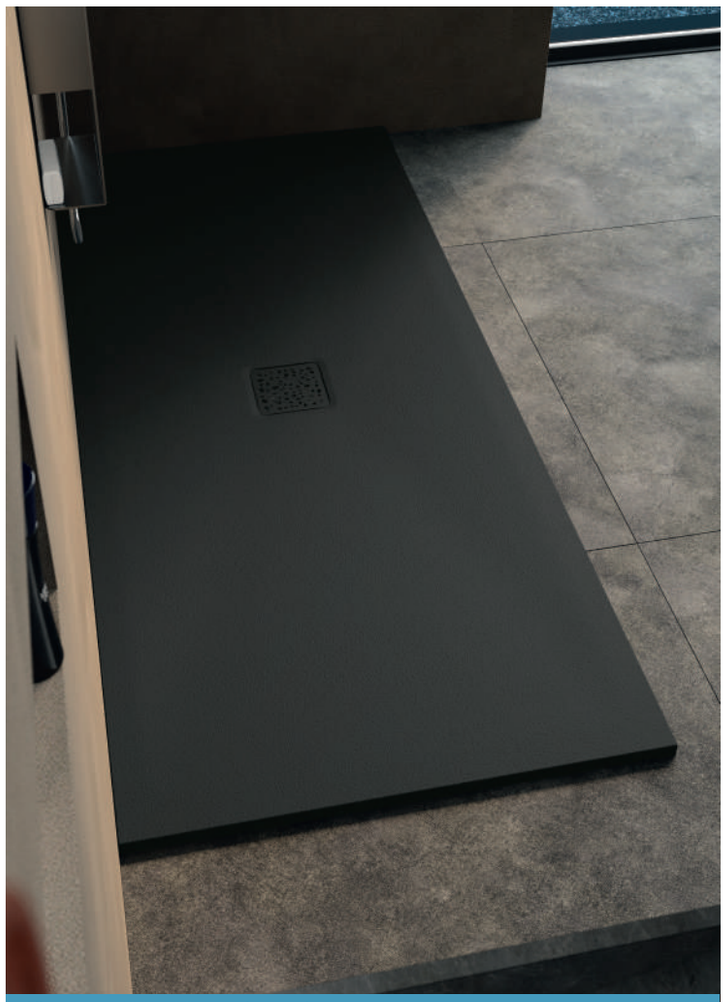

Kinemoon 180 x 80 - couleur noir
pose avec faible décaissement

Infos/commandes : voir p.8

RECEVEURS

KINEMOON

TYPES D'INSTALLATION POUR TOUS MODÈLES

1. **Posé** sur pieds réglables **avec habillage carrelé**

Sans décaissement

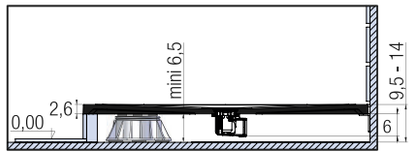

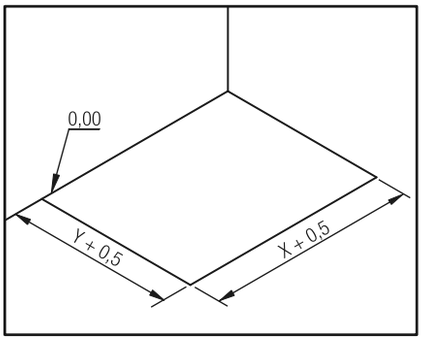

Préparation de l'implantation

2. **Posé** en butée contre le carrelage

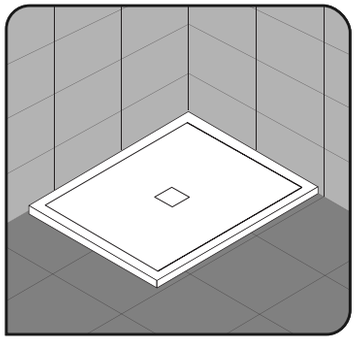

Faible décaissement

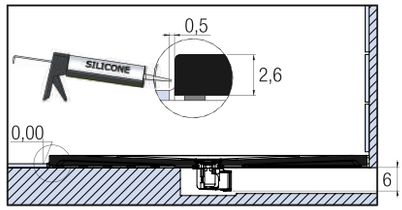

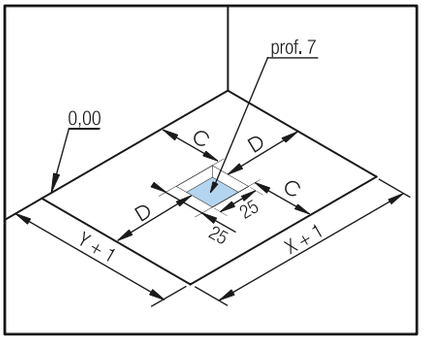

Préparation de l'implantation

3. **Encastré** et posé sur pieds réglables

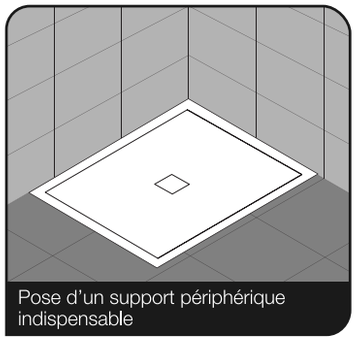

Décaissement total

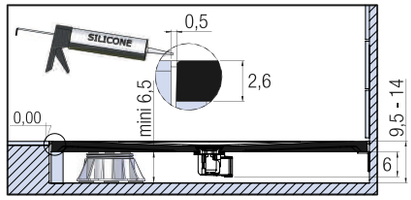

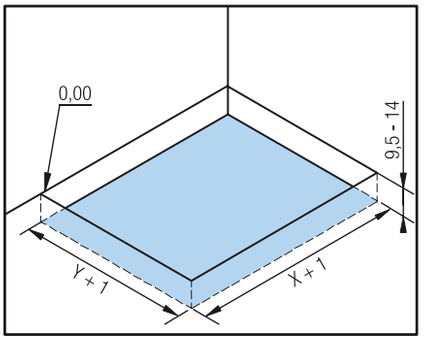

Préparation de l'implantation

4. **Encastré** et posé sans pieds réglables

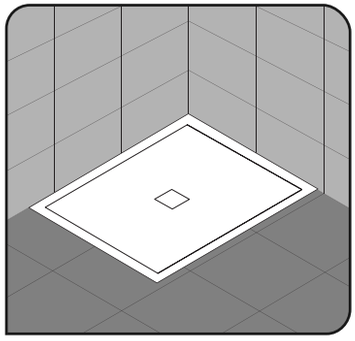

Décaissement total

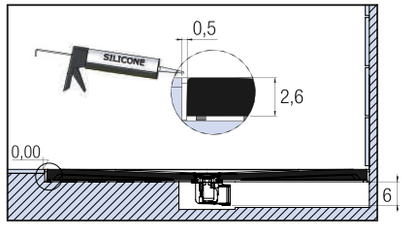

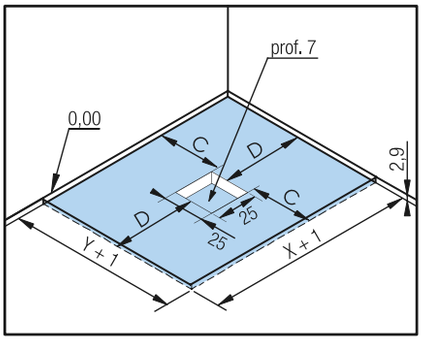

Préparation de l'implantation

C, D, X et Y : voir p.262

BON DE COMMANDE à envoyer

par mail à **surmesure@kinedo.com** Commande et devis traités sous 48h

Enseigne : .....

Ville : .....

N° de commande : .....

TYPES DE DÉCOUPE possibles

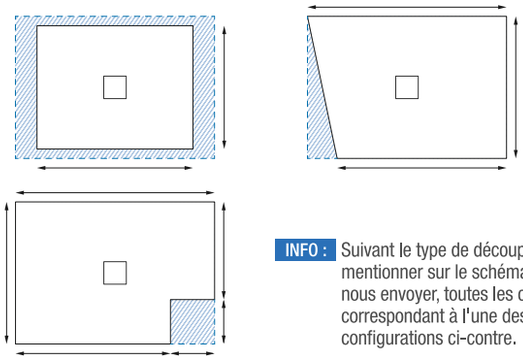

INFO : Suivant le type de découpe, mentionner sur le schéma à nous envoyer, toutes les cotes correspondant à l'une des configurations ci-contre.

DÉCOUPES MAXI possibles

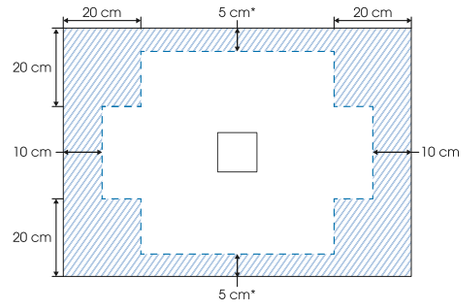

* 2,5 cm de découpe maxi pour un receveur de largeur 70 cm

DÉCOUPE (pensez à joindre un schéma coté très précis avec le bon de commande)

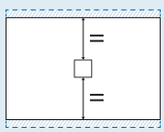

☐ Découpes symétriques sur la longueur, avec bonde centrée

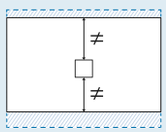

☐ Découpes asymétriques sur la longueur, avec bonde décentrée

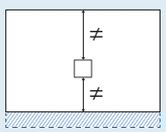

☐ Découpe sur un côté sur la longueur, avec bonde décentrée

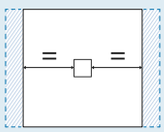

☐ Découpes symétriques sur la largeur, avec bonde centrée

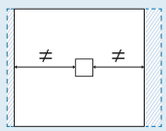

☐ Découpes asymétriques sur la largeur, avec bonde décentrée

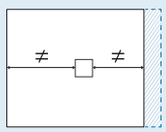

☐ Découpe sur un côté sur la largeur, avec bonde décentrée

COULEUR du receveur

☐ Blanc

☐ Gris anthracite

☐ Gris pierre

☐ Noir

☐ Sable

TARIF

Tarif receveur Kinemoon ..... €

(prix de la taille de receveur standard supérieure la plus proche, voir p.262. Exemple : pour un receveur découpé de dimensions 135 x 82 cm, le prix de base sera celui d'un receveur 140 x 90 cm)

Supplément découpe : ..... trait(s) de coupe x 63 € l'unité = ... €

(chaque découpe compte pour 1 trait de coupe, sauf dans le cas d'un décroché en angle où les 2 découpes comptent pour 1 trait de coupe)

Montant total HT du receveur ..... **€**

Etude de faisabilité et devis envoyés sous 48 h à reception du bon de commande et du schéma.
Départ usine sous 5 semaines.

MATÉRIAUX

Receveurs découpables en Biolex

Matériau innovant

Le Biolex est un **matériau composite minéral**. Il est constitué d'une charge minérale (à plus de 80 %), d'une résine acrylique et d'un gelcoat en surface, assurant cette finition unique.

Ce très beau matériau résiste aux chocs en étant à la fois massif et robuste.

Sa surface bénéficie d'une forte adhérence naturelle (PN24).

Et pour s'adapter parfaitement à tout espace douche, **le Biolex est découpable** (pour cette opération, nous recommandons l'utilisation d'une meuleuse avec lame diamant ø 230 mm mini).

TEXTURE ASPECT GRANIT

> KINELINE

TEXTURE ASPECT MINÉRAL

> KINEROCK EVO

TEXTURE ASPECT PIERRE LUNAIRE

> KINEMOON STYLE
> KINEMOON

Receveurs en Biotec

Matériaux de haute technologie

- Solide : cadre périmétral en acier 1
- Bactériostatique et naturellement non glissant PN6 ou PN24 : surface en Biocryl thermoformé 2
- Isolant thermique et acoustique : renfort en Biotec 3
- Décaissement simplifié : dessous du receveur plat

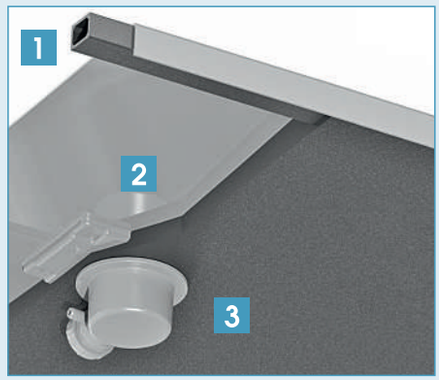

ASPECT LISSE

> KINESURF