BROOKLYN

RECTANGULAIRE

Cabines rectangulaires de 110 x 80 à 170 x 80 cm

LES +

En angle | Verre 6 mm | Traitement anticalcaire | Montage sans silicone | Montage express | 2 finitions

VERSION

38°
Thermostatique

CARACTÉRISTIQUES

- 1 porte coulissante (8 mm)
- Nettoyage facilité : déclipsage de la porte coulissante en partie basse
- Livré avec pieds réglables et plinthe de finition pour une pose surélevée
- Pour Brooklyn Factory, dans le cas d'un montage à gauche, la sérigraphie sera à l'intérieur de la douche

Brooklyn Factory 110 x 80

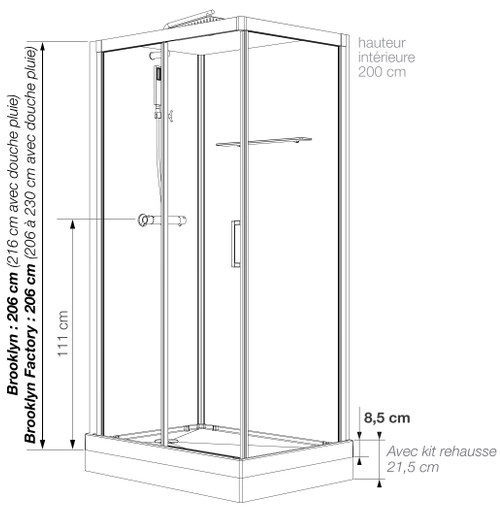

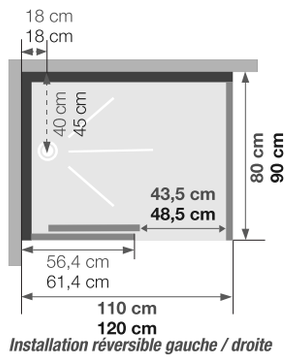

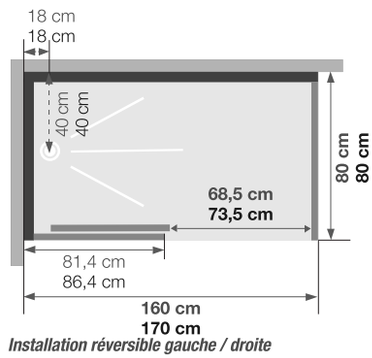

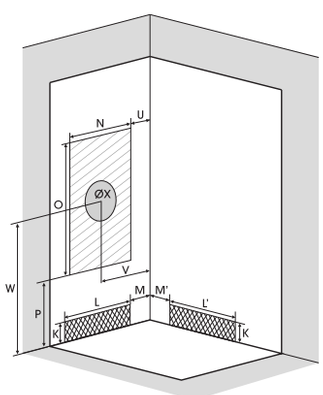

Dimensions en cm		110 x 80		120 x 90		160 x 80		170 x 80	
Receveur...		...posé au sol	...sur pieds	...posé au sol	...sur pieds	...posé au sol	...sur pieds	...posé au sol	...sur pieds
Hauteur d'évacuation		-5	8	-5	8	-5	8	-5	8
Hauteur zone d'évacuation d'eau	K	-3	10	-3	10	-3	10	-3	10
Largeur zone d'évacuation d'eau	L	70	70	80	80	70	70	70	70
Largeur zone d'évacuation d'eau	L'	25	25	23	23	32	32	30	30
Déport zone d'évacuation d'eau	M	5	5	5	5	5	5	5	5
Déport zone d'évacuation d'eau	M'	25	25	32	32	43	43	50	50
Largeur zone d'arrivée d'eau	N	60	60	70	70	60	60	60	60
Hauteur mini d'arrivée d'eau	P	16	16	16	16	16	16	16	16
Hauteur zone d'arrivée d'eau	O	175	175	175	175	175	175	175	175
Déport zone d'arrivée d'eau	U	10	10	10	10	10	10	10	10
Largeur centre mitigeur	V	40	40	45	45	40	40	40	40
Hauteur centre mitigeur	W	116	116	116	116	116	116	116	116
Zone emplacement mitigeur cabine	ØX	25	25	25	25	25	25	25	25

INFO : Installez cette cabine partout grâce à la pompe de relevage VD90 (voir p.426)

Infos/commandes : voir p.12

Brooklyn 160 x 80

Tarifs H.T.	Brooklyn		Brooklyn Factory	
110 x 80 cm	CA240GTNE	**2 901** €	CA240N2BHE	**3 070** €
120 x 90 cm	CA241GTNE	**3 199** €	CA241N2BHE	**3 341** €
160 x 80 cm	CA242GTNE	**3 384** €	CA242N2BHE	**3 554** €
170 x 80 cm	CA243GTNE	**3 471** €	CA243N2BHE	**3 669** €

Infos/commandes : voir p.12

BROOKLYN

Verre 6 mm

Montage sans silicone

Traitement anticalcaire

LES +

Montage express

2 finitions
(standard et Factory)

VERSION

Thermostatique

CARACTÉRISTIQUES

- Ouverture **pivotante** ou **coulissante** en verre transparent (sérigraphie aspect verrière sur version Factory)
- **Panneaux de fond en verre** blanc opaque
- **Receveur 8 cm en Biocryl** naturellement **non glissant** avec bonde et cache-bonde chromé
- **Equipement complet :** mitigeur thermostatique, douchette à main avec flexible anti-torsion et large douche pluie
- Profilés alu avec fileurs de compensation des faux-aplombs
- Poignées et pivots de porte métalliques
- Longue étagère en verre de sécurité

Montage express :
assemblage de la cabine sans vis et sans silicone

BROOKLYN FACTORY :

- **combiné de douche noir**
- profilés alu **noir grainé**

BROOKLYN :

- **combiné de douche chromé**
- profilés alu **laqués gris clair**

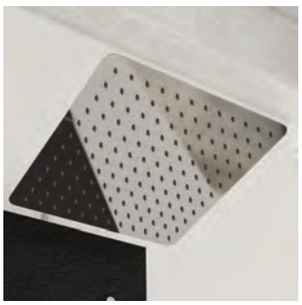

Infos/commandes : voir p.12

Côté utilisateur

- **Design moderne :** 2 finitions au choix dont la version Brooklyn Factory à l'esprit industriel
- **Robustesse :** poignées et pivots de porte métalliques
- **Entretien facilité :** portes coulissantes déclipsables

Côté installateur

- **Montage Express :** système d'assemblage sans vis (sauf fixation murale et accessoires)
- **Installation simplifiée :** montage sans silicone, à son emplacement définitif et à poser au sol ou sur pieds
- **Pas de temps de séchage :** montage sans silicone

infos/commandes : voir p. 12