F NOTICE DE MONTAGE (VERSION COULISSANTE)
GB INSTALLATION INSTRUCTIONS (SLIDING VERSION)
E MANUAL DE INSTALACION (VERSIÓN CORREDERA)
I ISTRUZIONI DI MONTAGGIO (VERSIONE SCORREVOLE)
NL INSTALLATIE VOORSCHRIFTEN (SCHUIFVERSIE)
D INSTALLATIONSANLEITUNG (SCHIEBETÜR)

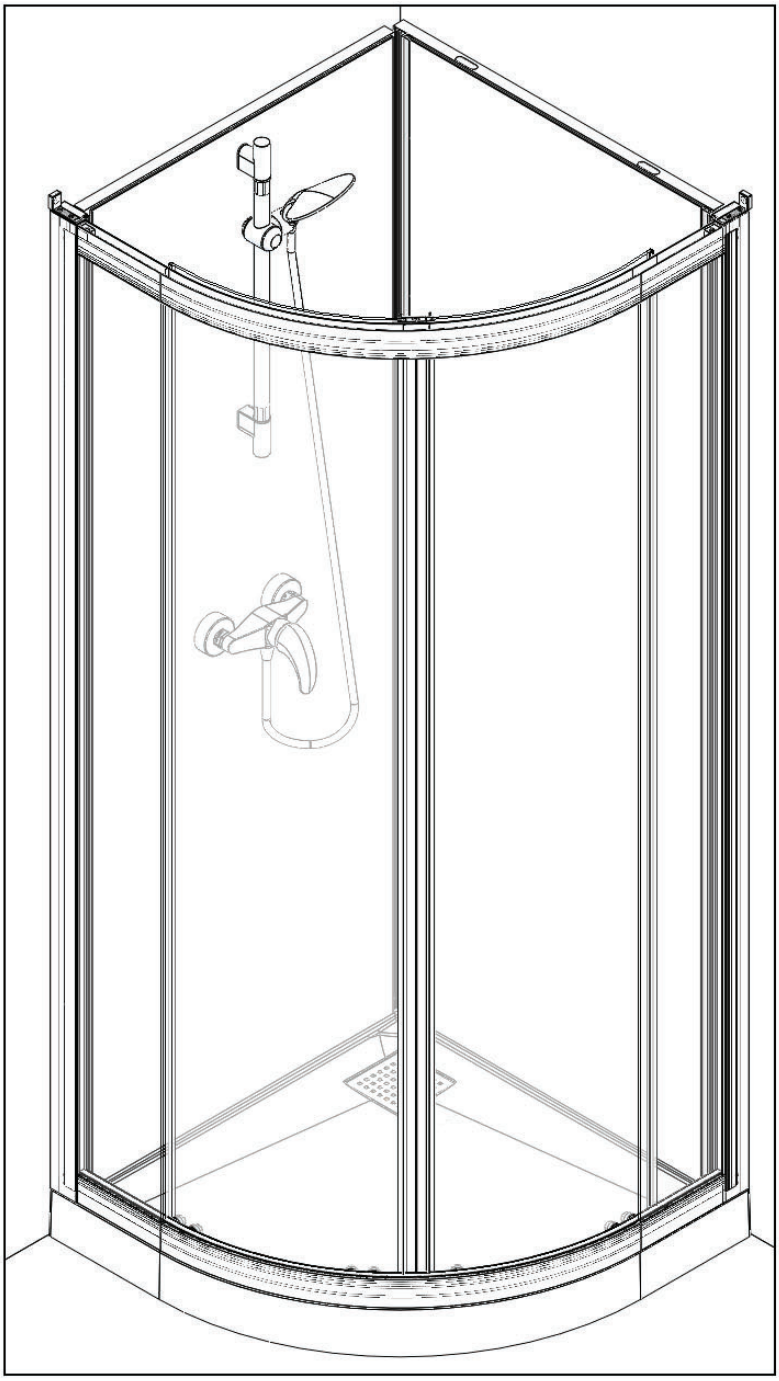

F Attention aux étapes :
GB Check installation steps :
E Atención a los pasos :
I Attenzione ai passi :
NL Aandacht voor de stappen :
D Achtung vor den Schritten :

P. 10 - 13 - 15

DES1525

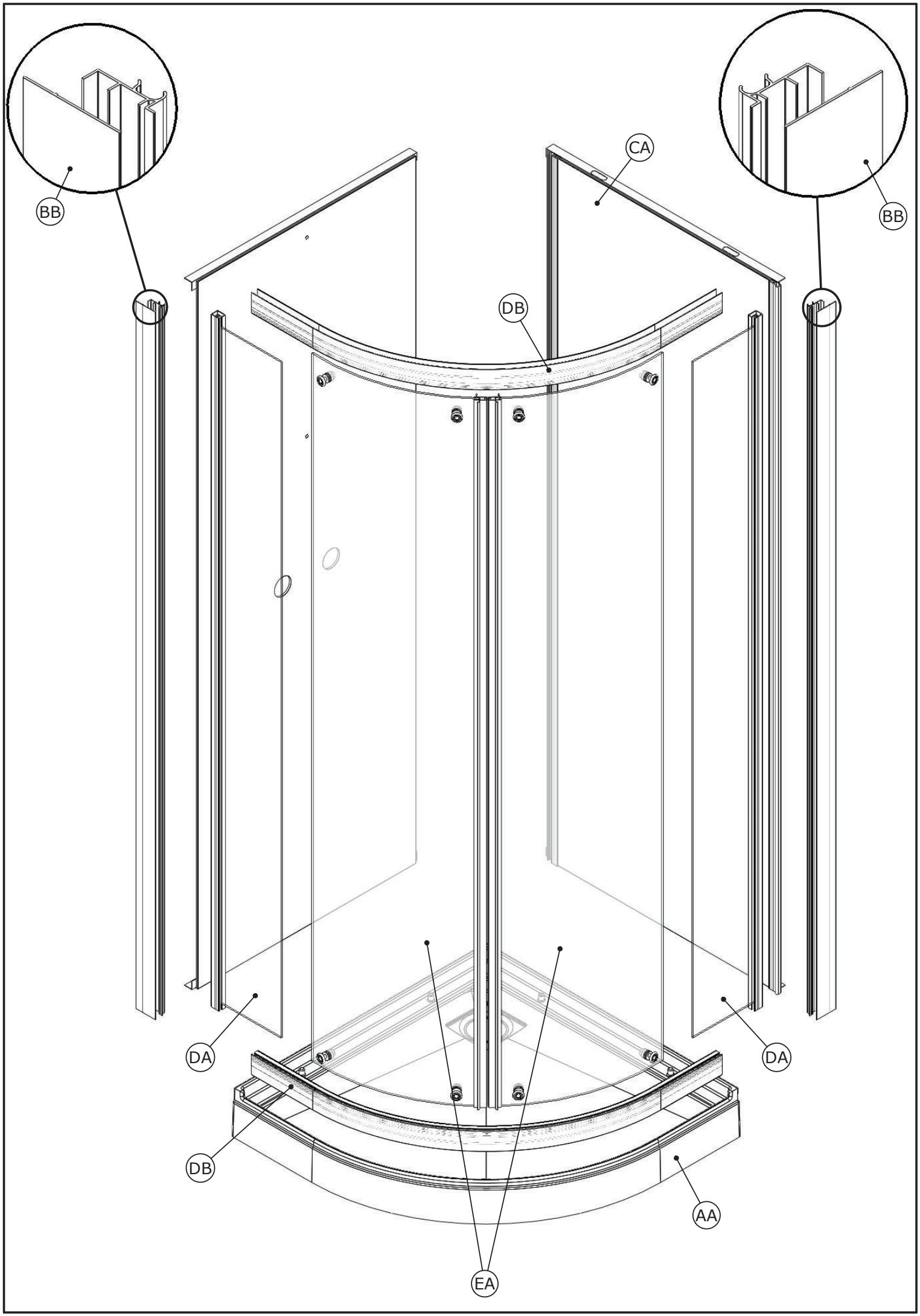
BB
BB
CA
DB
DA
DA
DB
AA
EA

F PIECES DETACHEES GB SPARE PARTS E PIEZAS DE REPUESTO I PEZZI DI RICAMBIO NL ONDERDELEN D ERSATZTEILE

Rep	80R		90R		Qté
	BAS/LOW	HAUT/HIGH	BAS/LOW	HAUT/HIGH	
COLIS 1					
AA	REC415	REC421	REC416	REC422	1
AB	BOND14				1
AC	TOL54				1
AD	TUY62				1
AE	JOI292				2
COLIS 2					
BA	CP569		CP570		1
BB	5003B01				2
BC	S1555-A				1
COLIS 3					
CA	CP368		CP370		1
COLIS 4					
DA	C8388		C9030		2
DB	4194				2
DC	VIS3,5x35				8
DD	JOI236				4
DE	JOI231				2
DF	MOU25 / MOU26				4
DG	PPL1153				2
DH	PPL1154				2
DI	PPL1456				2
DJ	PPL1457				2
COLIS 5					
EA	C8387				2
EB	JOI233				2
EE	PPL609				8
EF	PPL548				8
EG	VIS07				8
BOITE					
FA Mitigeur MECA	MIT68				1
FA Mitigeur THERMO	MIT98				1
FB	TUY66				1
FC	TUY67				1
FD	COU20				2
FE	PPL1555				4
FF	KIT222				1
FG	KIT212				1
FH	FLEX05				1

Colis 1

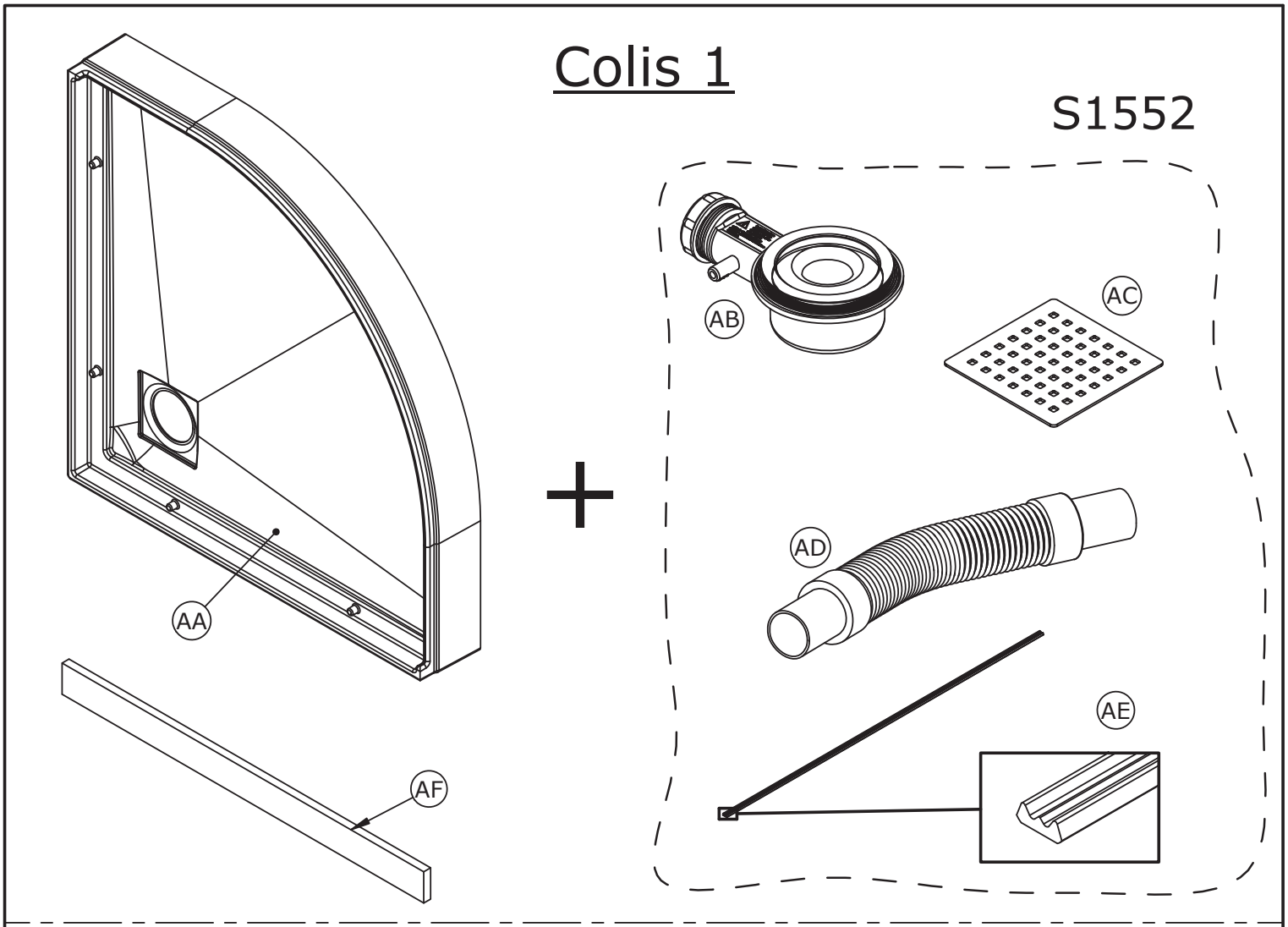

Colis 2

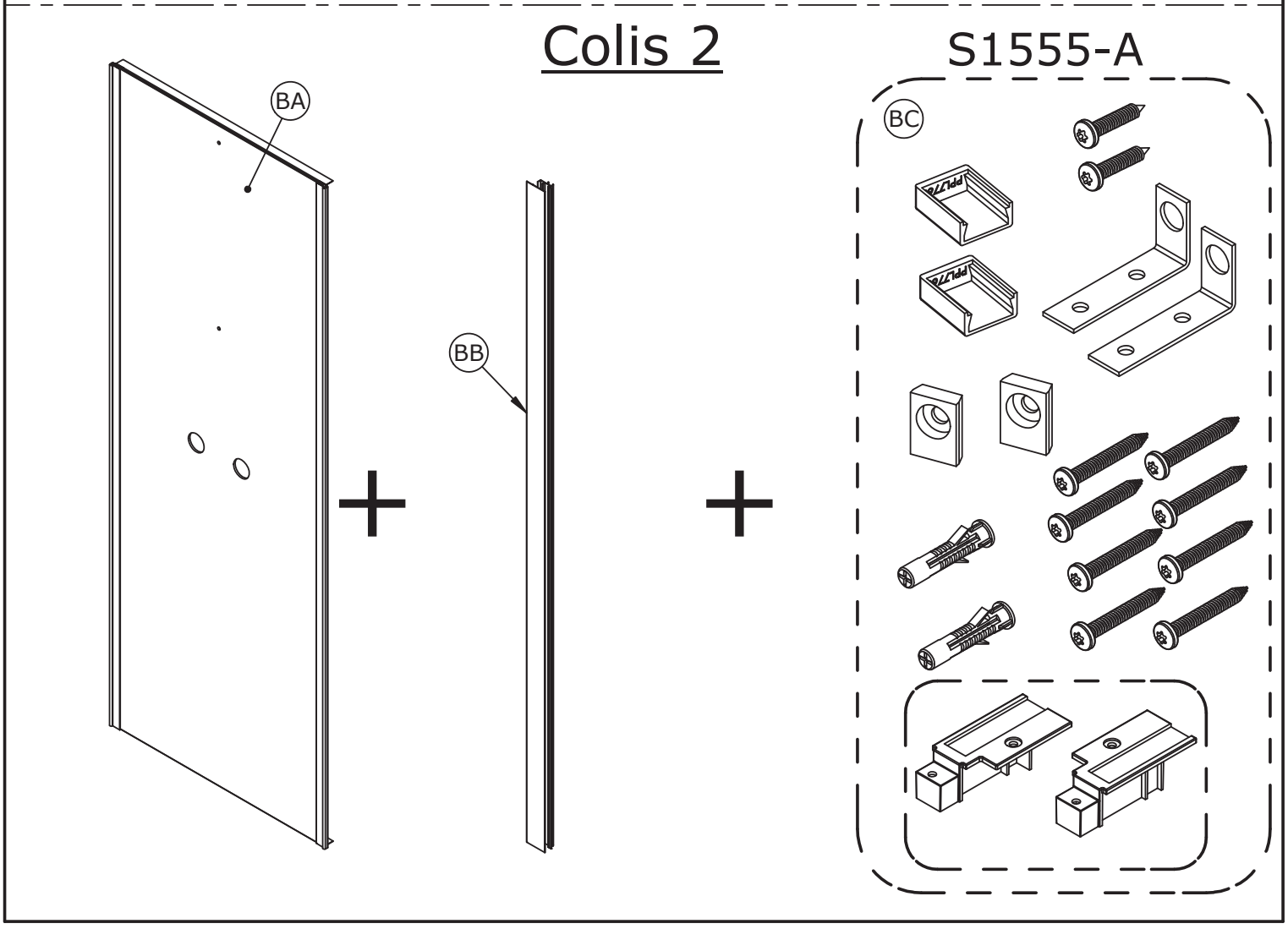

Colis 3

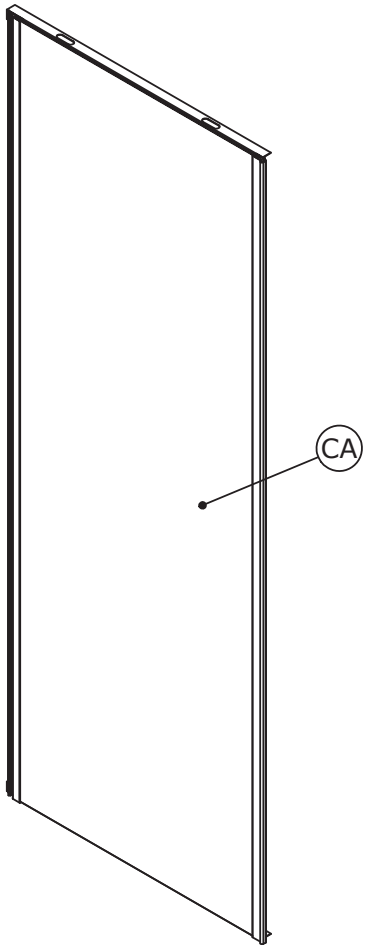

Colis 4

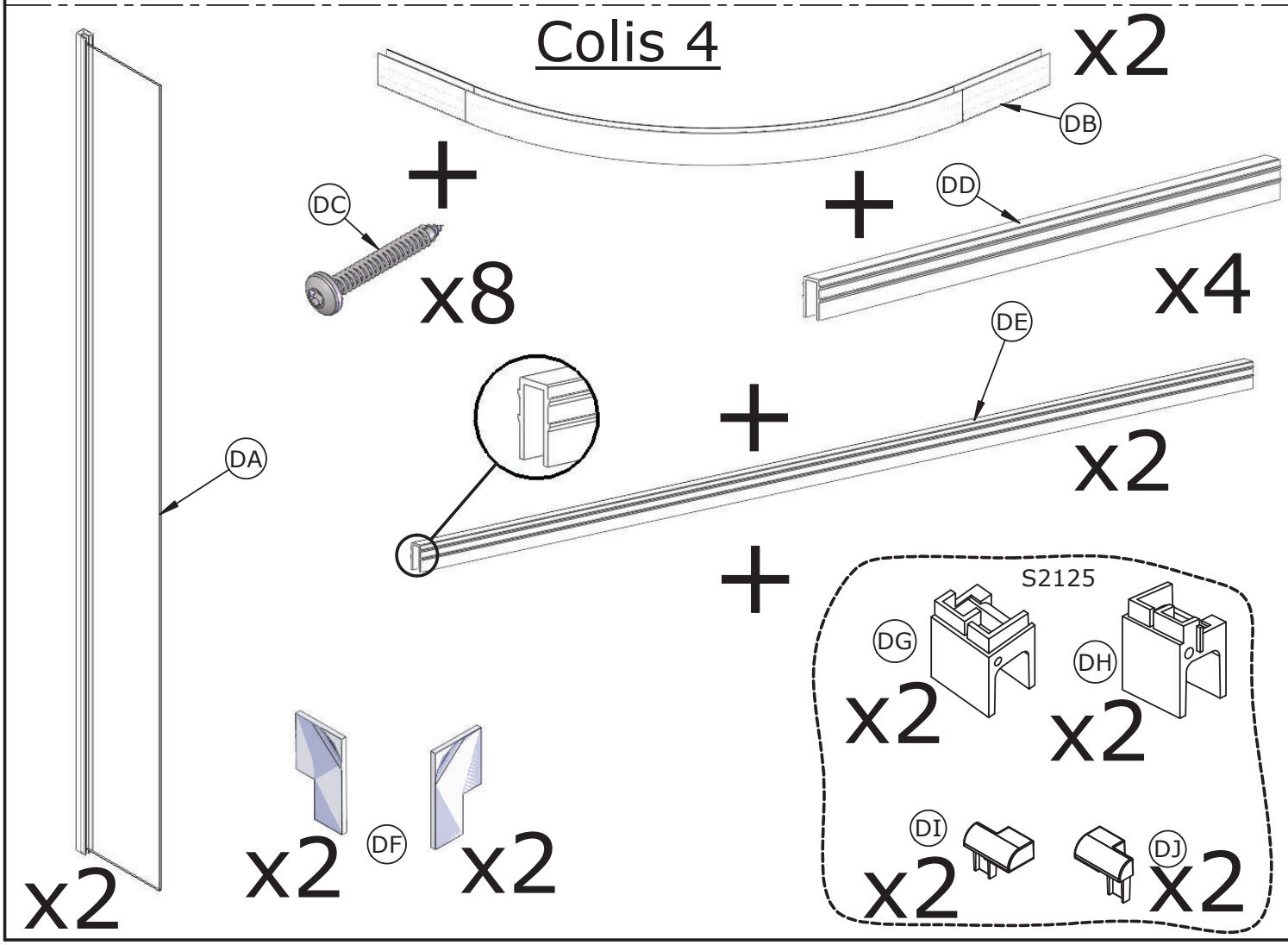

Colis 5

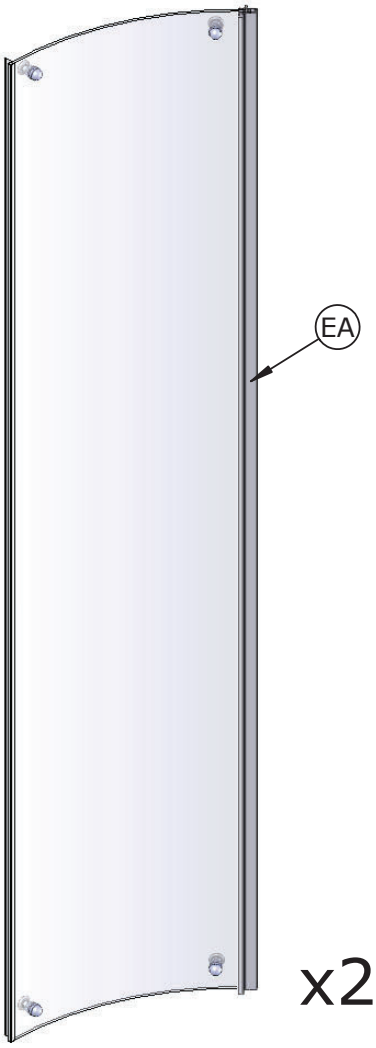

+

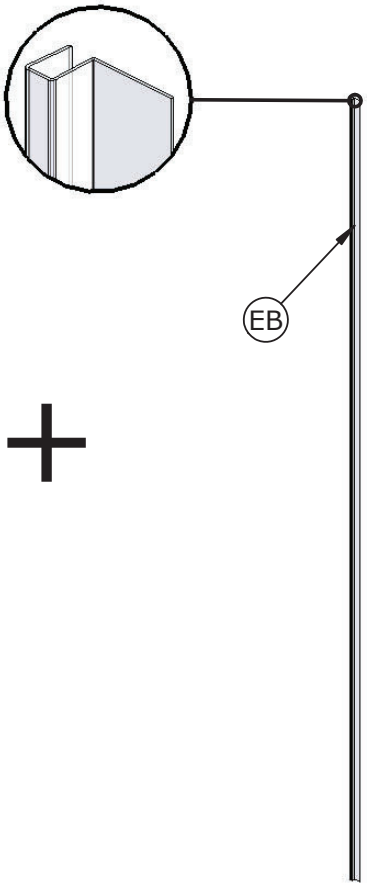

+

S1557

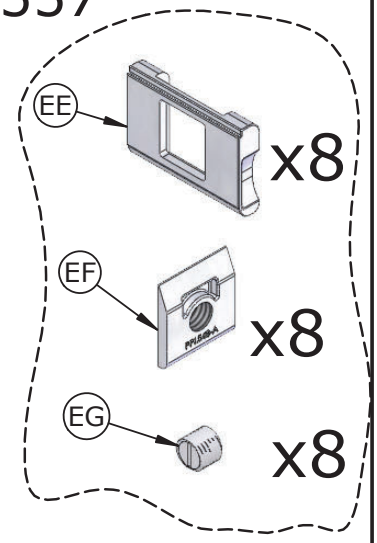

F Boite GB Box E Caja
I Scatola NL Doos D Kiste

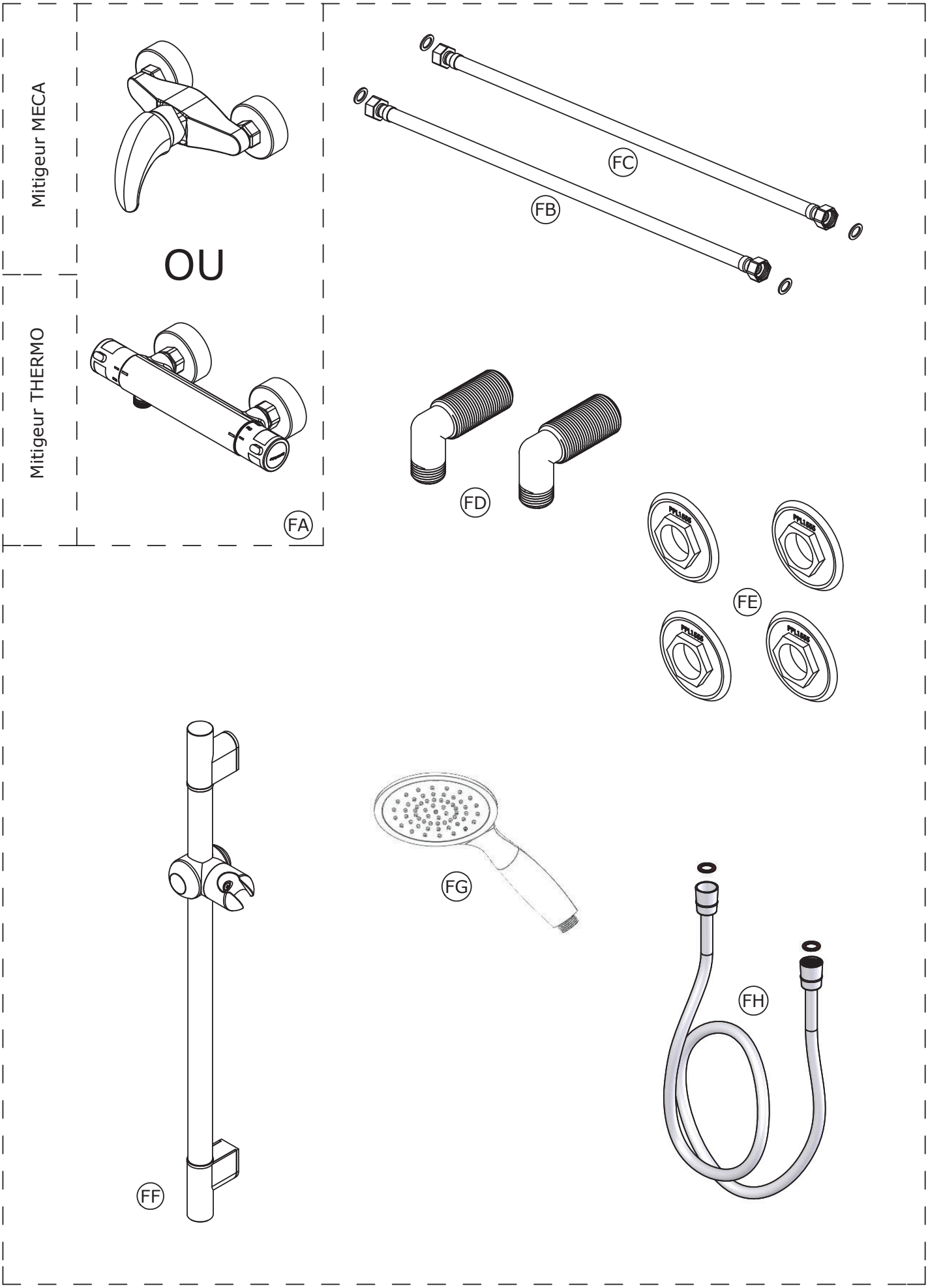

F Matériel nécessaire GB Tools required E Herramientas necesarias
I Materiale necessario NL Benodigd gereedschap D Benötigte Werkzeuge

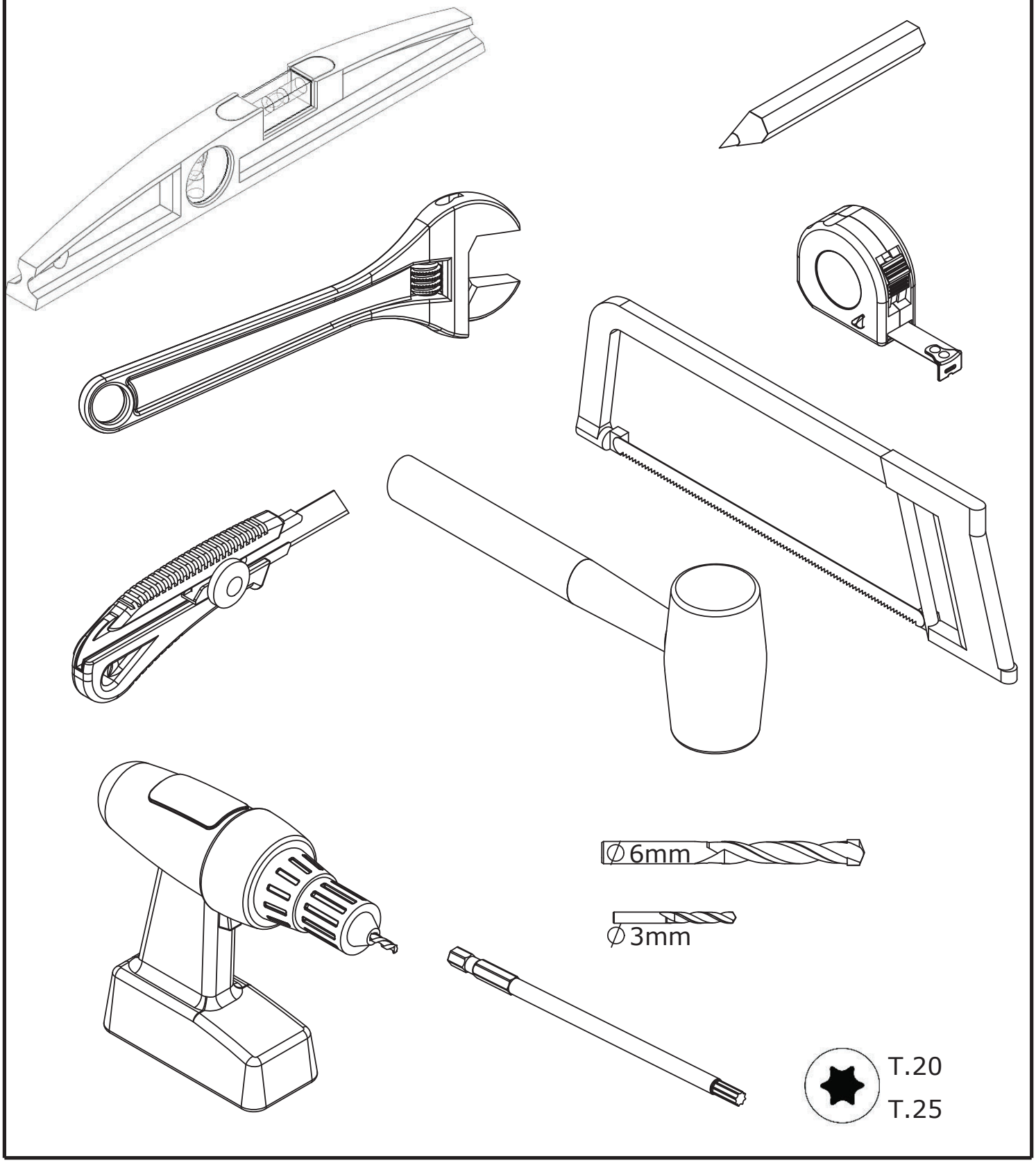

F REVERSIBILITE GB REVERSIBILITY E REVERSIBILITAD
I REVERSIBILITA NL OMKEERBAARHEID D WAHLWEISE MONTAGE

F MONTAGE A GAUCHE
GB LEFT HAND
E MONTAJE A LA IZQUIERDA
I MONTAGGIO A SINISTRA
NL MONTAGE LINKS
D MONTAGE LINKS

F MONTAGE A DROITE
GB RIGHT HAND
E MONTAJE A LA DERECHA
I MONTAGGIO A DESTRA
NL MONTAGE RECHTS
D MONTAGE RECHTS

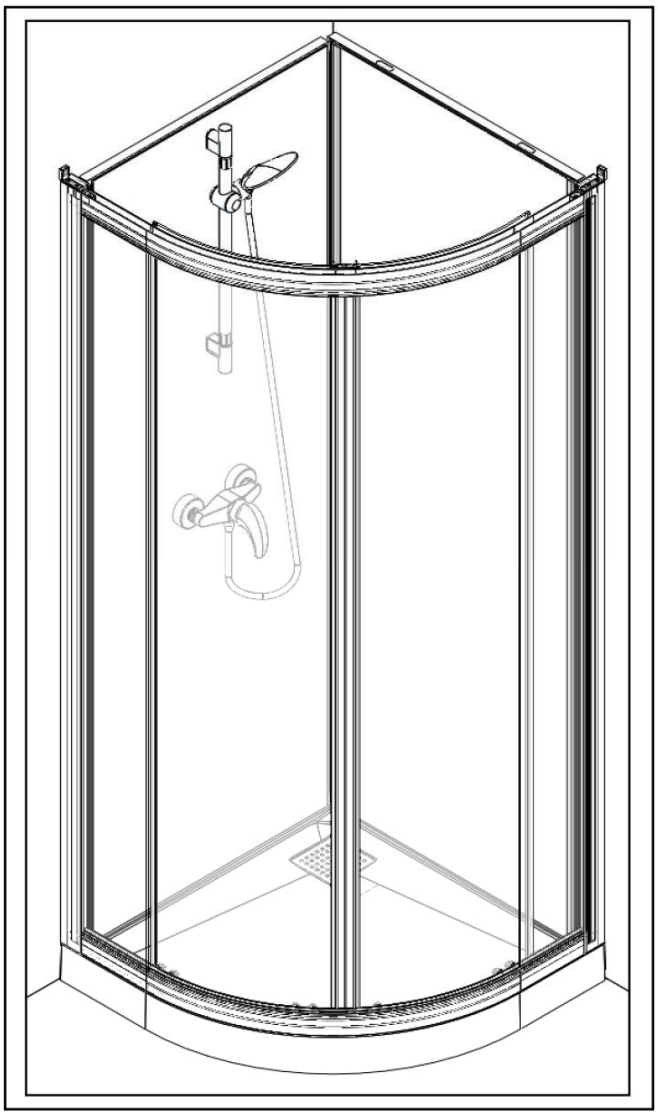

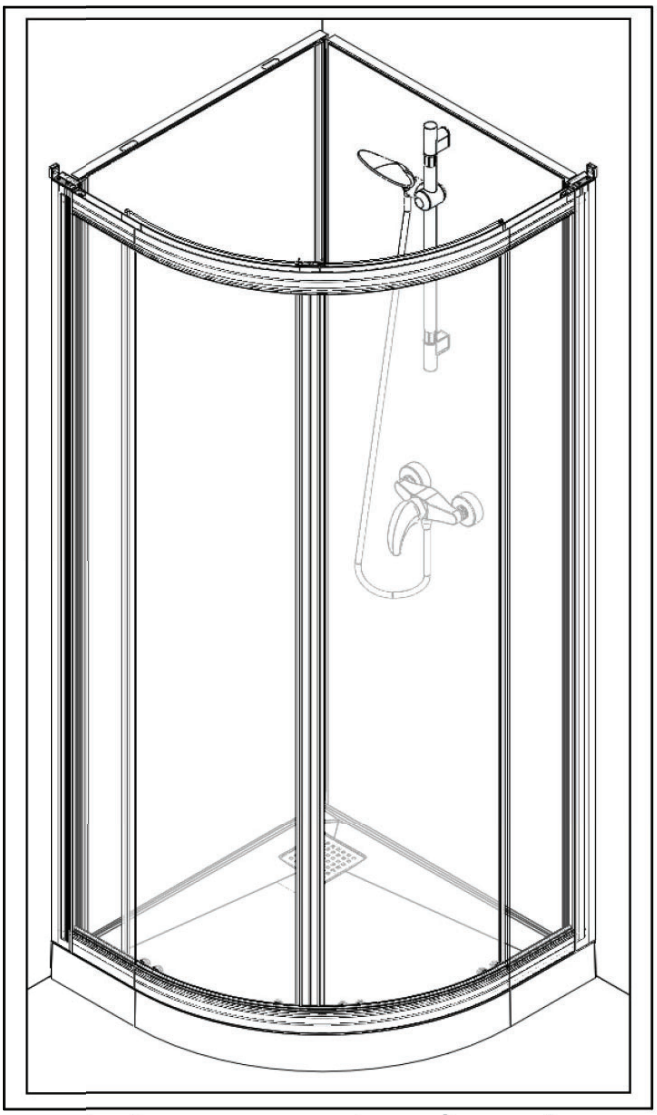

F Vous avez la possibilité de réaliser un montage à droite ou un montage à gauche. Notre notice d'installation décrit un montage à gauche. Si vous voulez réaliser un montage à droite, il vous suffit d'inverser le montage.

GB This cubicle can be installed either left or right hand. These installation instructions show a left hand installation.

E Puede realizar un montaje a la derecha o un montaje a la izquierda. Nuestro folleto de instalación describe un montaje a la izquierda. Si desea montar su cabina a la derecha sólo tendrá que realizar el montaje al contrario.

I Avete la possibilità di effetture il montaggio a destra o a sinistra. Il nostro manuale descrive il montaggio a sinistra. Se volete realizzare il montaggio a destra è sufficiente invertire varie fasi di montaggio.

NL U kunt de douchecabine rechts of links monteren. Onze handleiding beschrijft de links montage van de cabine. Keer de montage om als u de cabine rechts wilt monteren.

D Sie haben die Möglichkeit, eine Montage auf der linken Seite oder eine Montage auf der rechten Seite durchzuführen. Unsere Montageanleitung beschreibt eine Montage auf der linken Seite. Wenn Sie die Montage lieber auf der rechten Seite durchführen wollen, müssen Sie nur den Montageprozess umkehren.

01

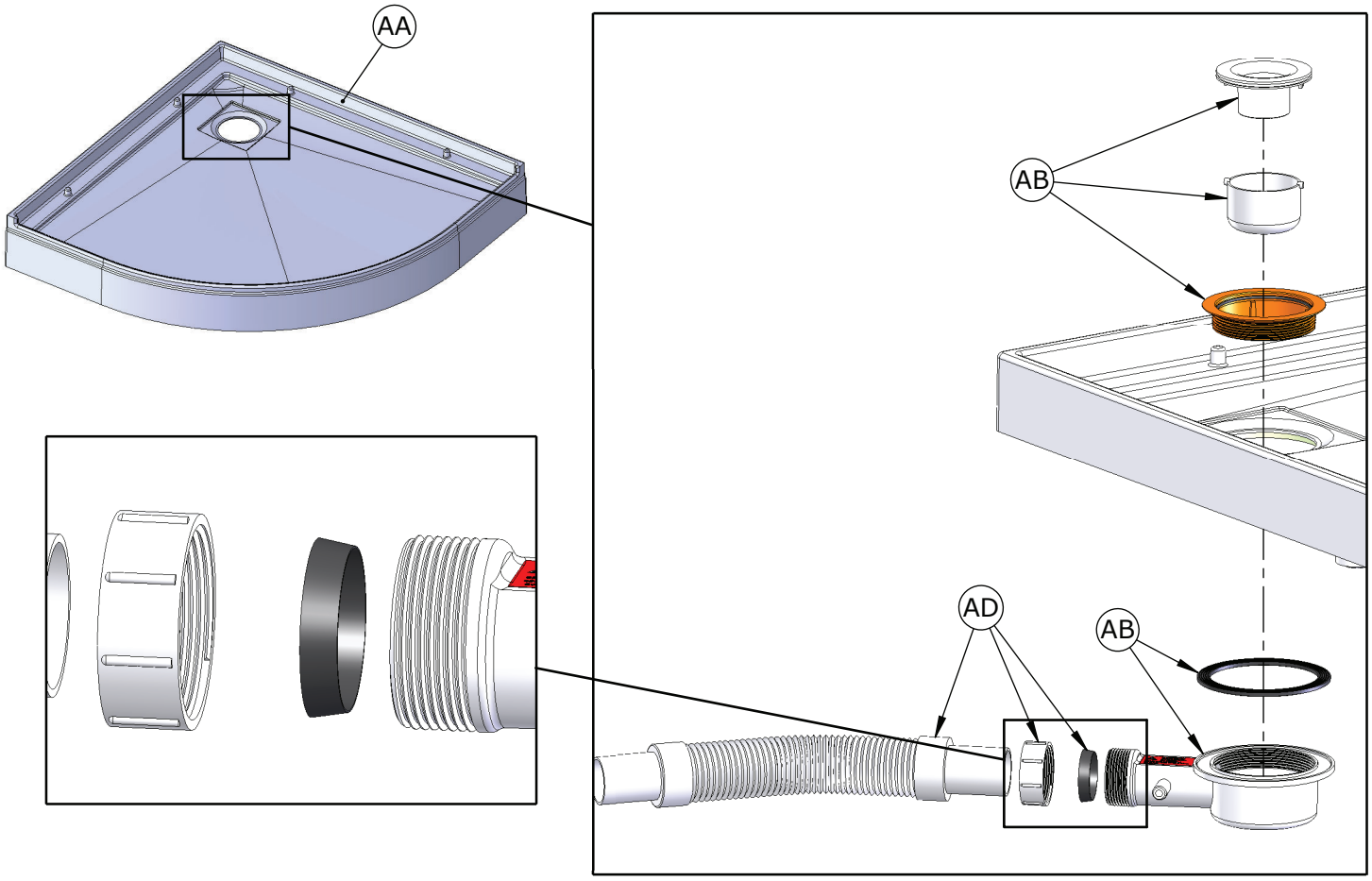

02

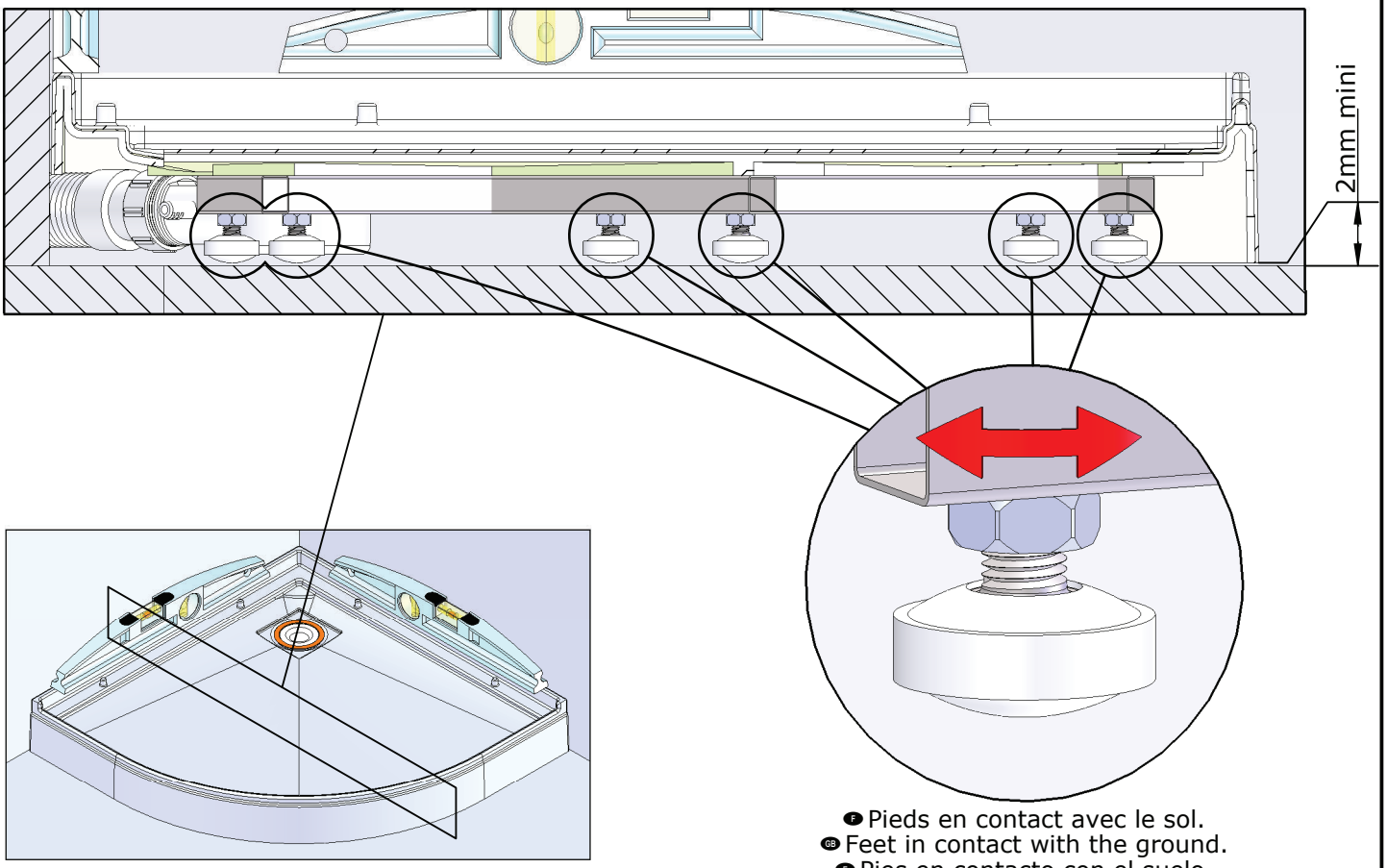

F Pieds en contact avec le sol.
GB Feet in contact with the ground.
E Pies en contacto con el suelo.
I Piedi a contatto con il terreno.
NL Voeten in contact met de grond.
D Sockelfüße im Kontakt mit dem Boden.

03

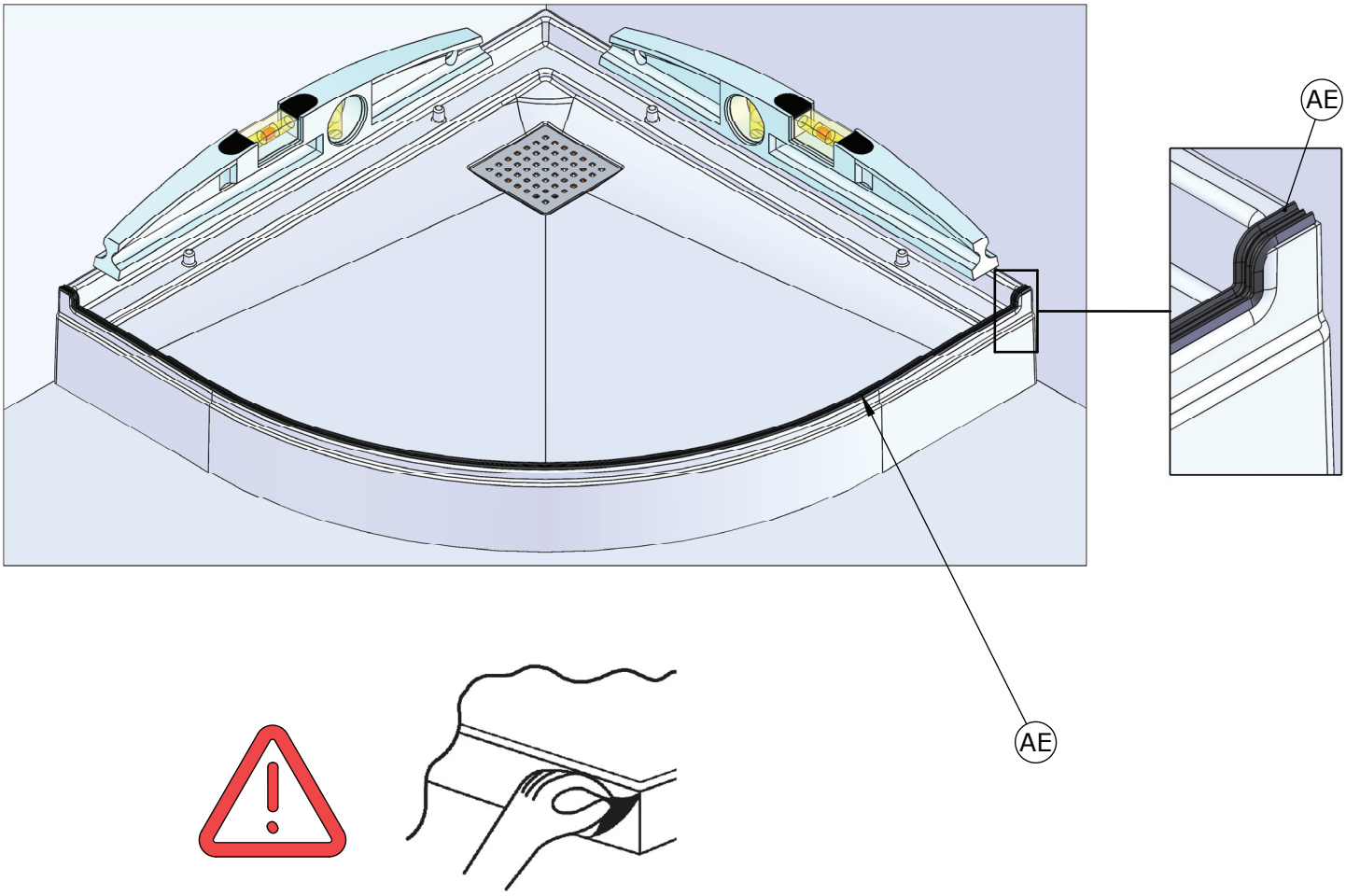

04

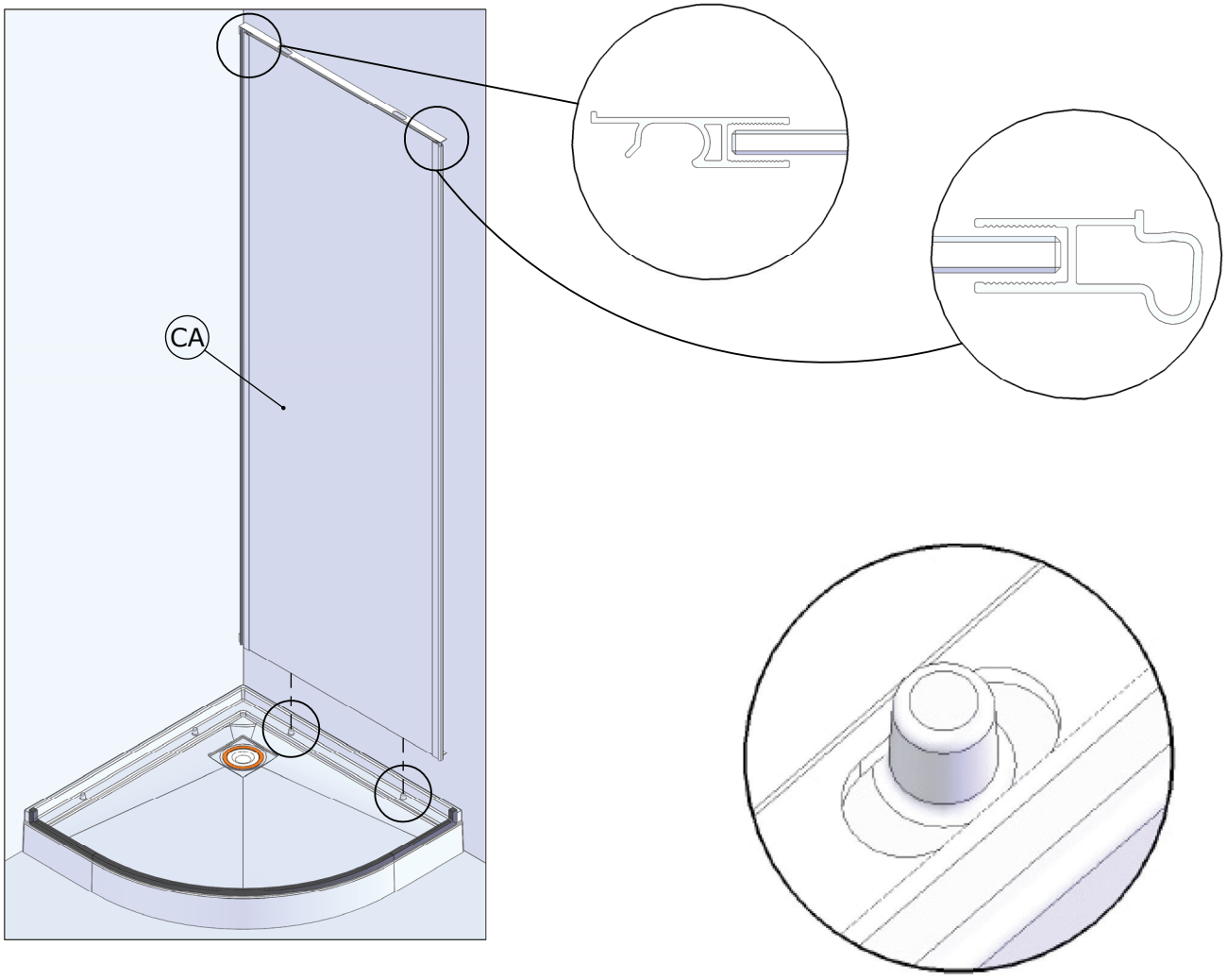

04

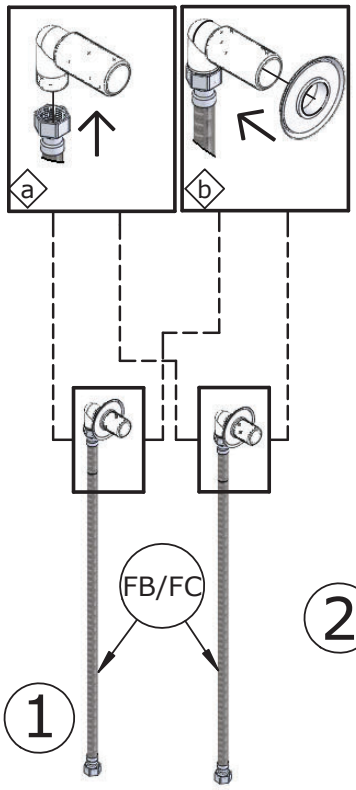

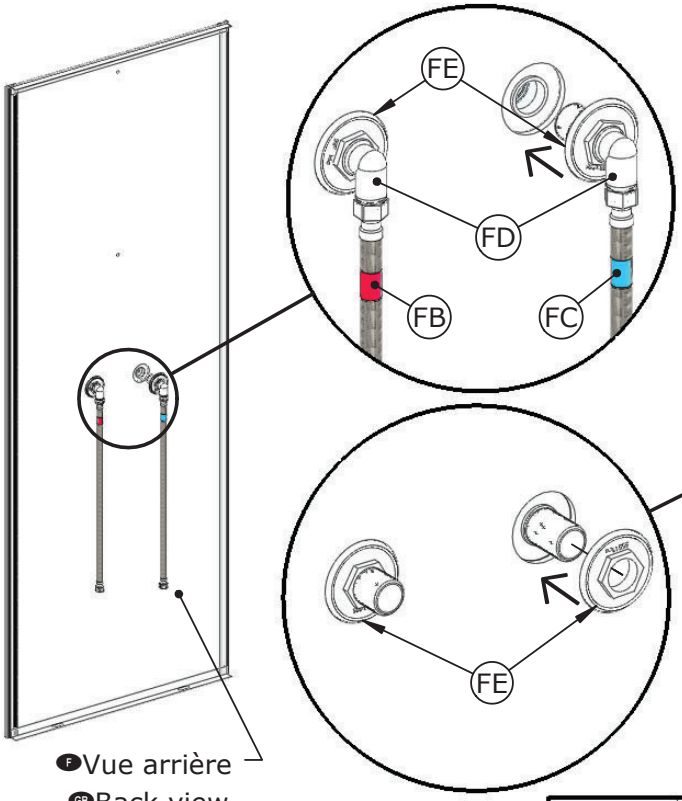

F Vue arrière
GB Back view
E Vista trasera
I Vista da dietro
NL Achteraanzicht
D Rückansicht

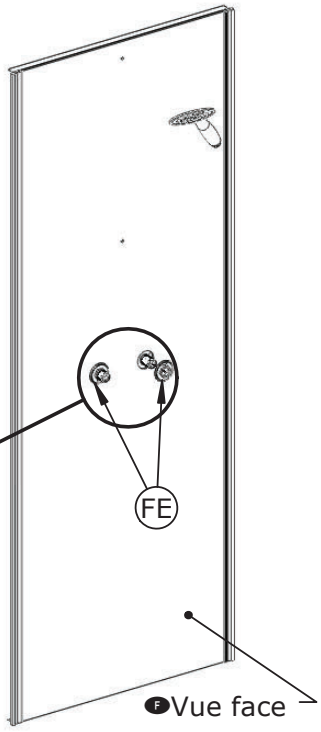

F Vue face
GB Frontal view
E Vista frontal
I Vista frontale
NL Vooraanzicht
D Vorderansicht

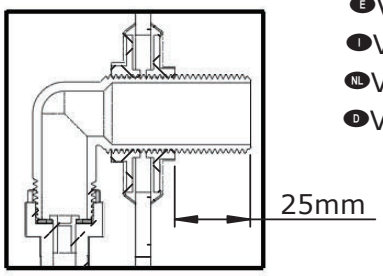

06

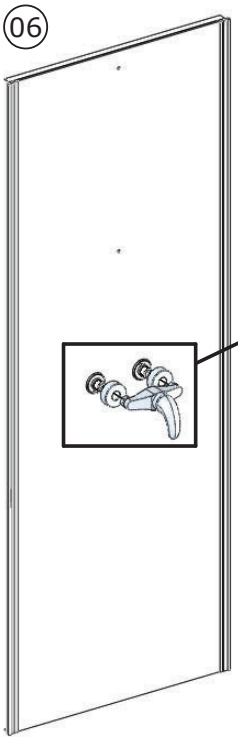

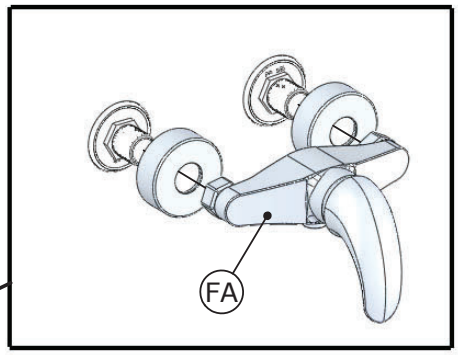

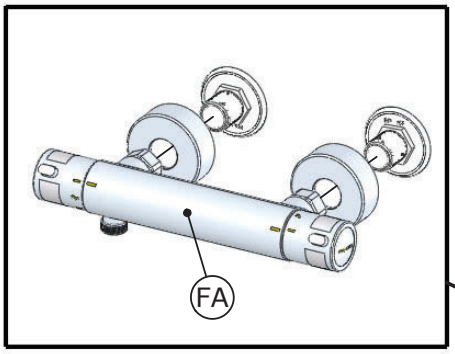

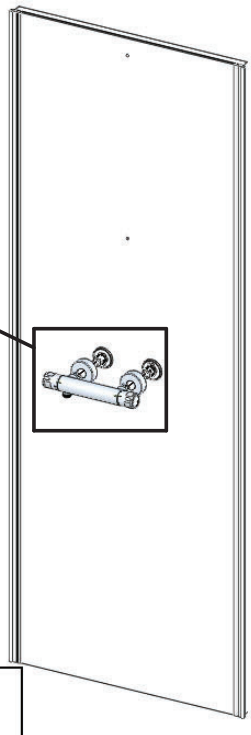

F Ou
GB Or
E O
I Oppure
NL Of
D Oder

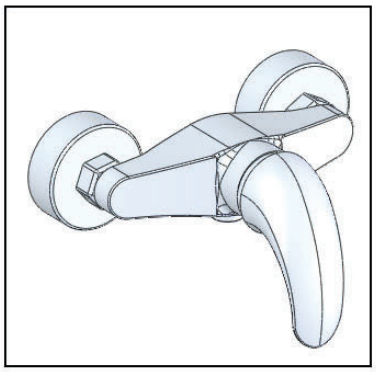

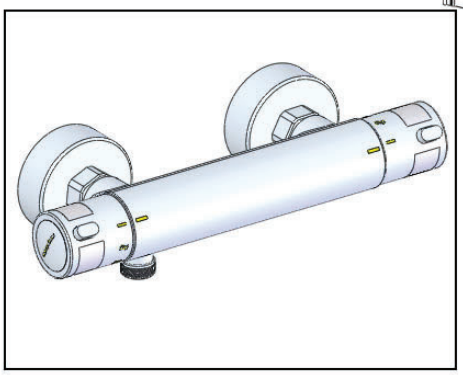

07

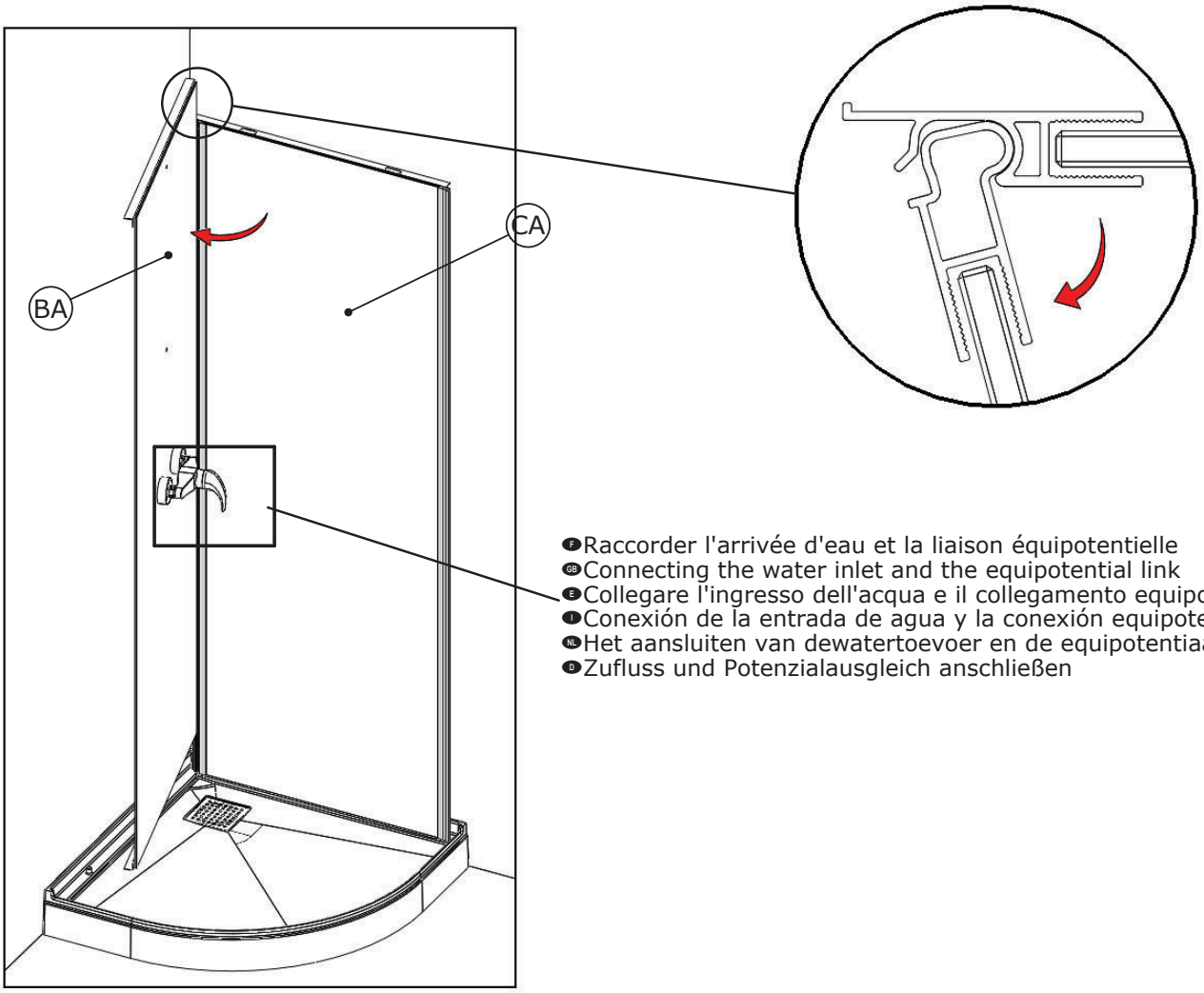

F Raccorder l'arrivée d'eau et la liaison équipotentielle
GB Connecting the water inlet and the equipotential link
E Collegare l'ingresso dell'acqua e il collegamento equipotenziale
I Conexión de la entrada de agua y la conexión equipotencial
NL Het aansluiten van dewatertoevoer en de equipotentiaalverbinding
D Zufluss und Potenzialausgleich anschließen

08

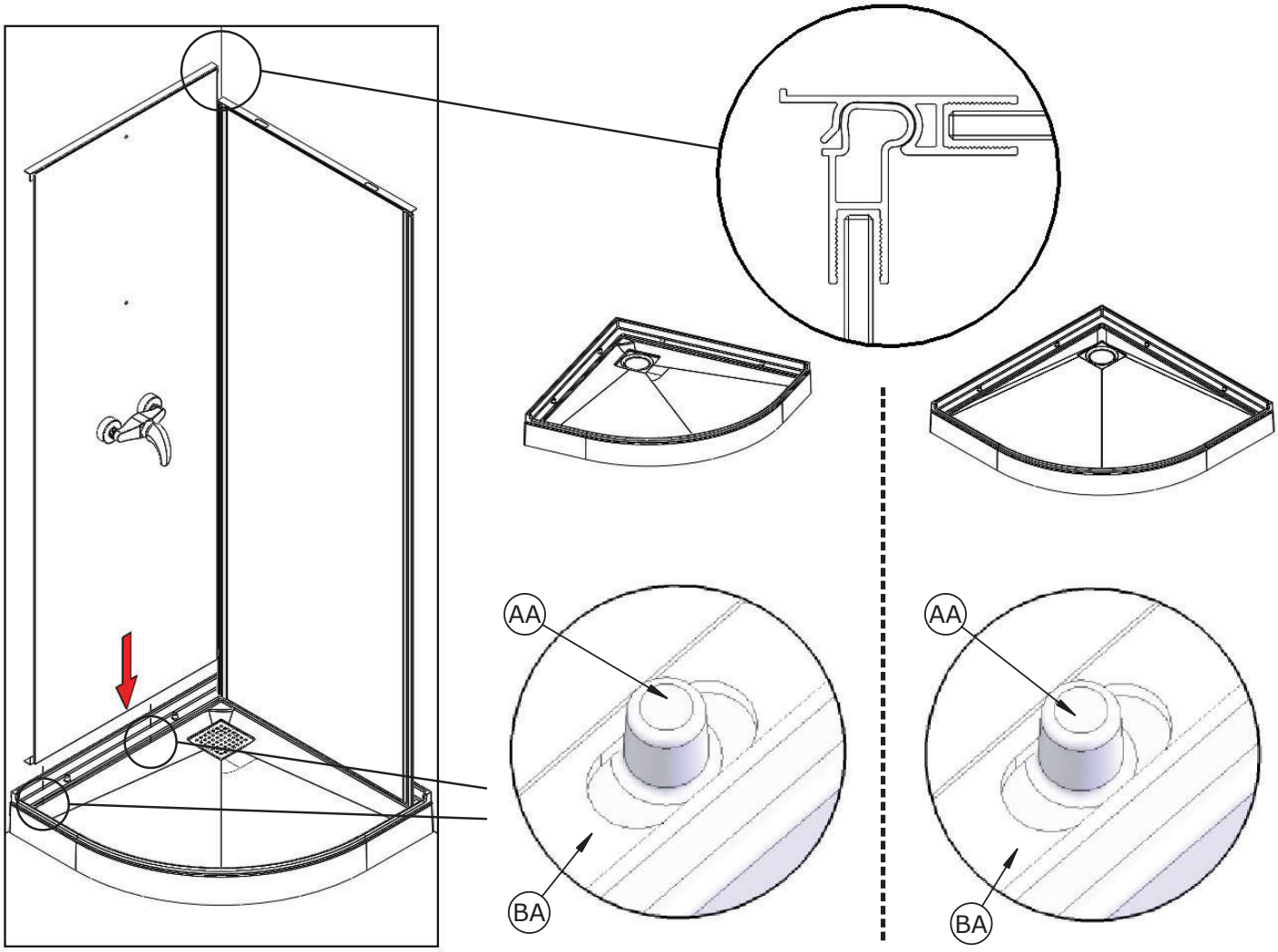

09

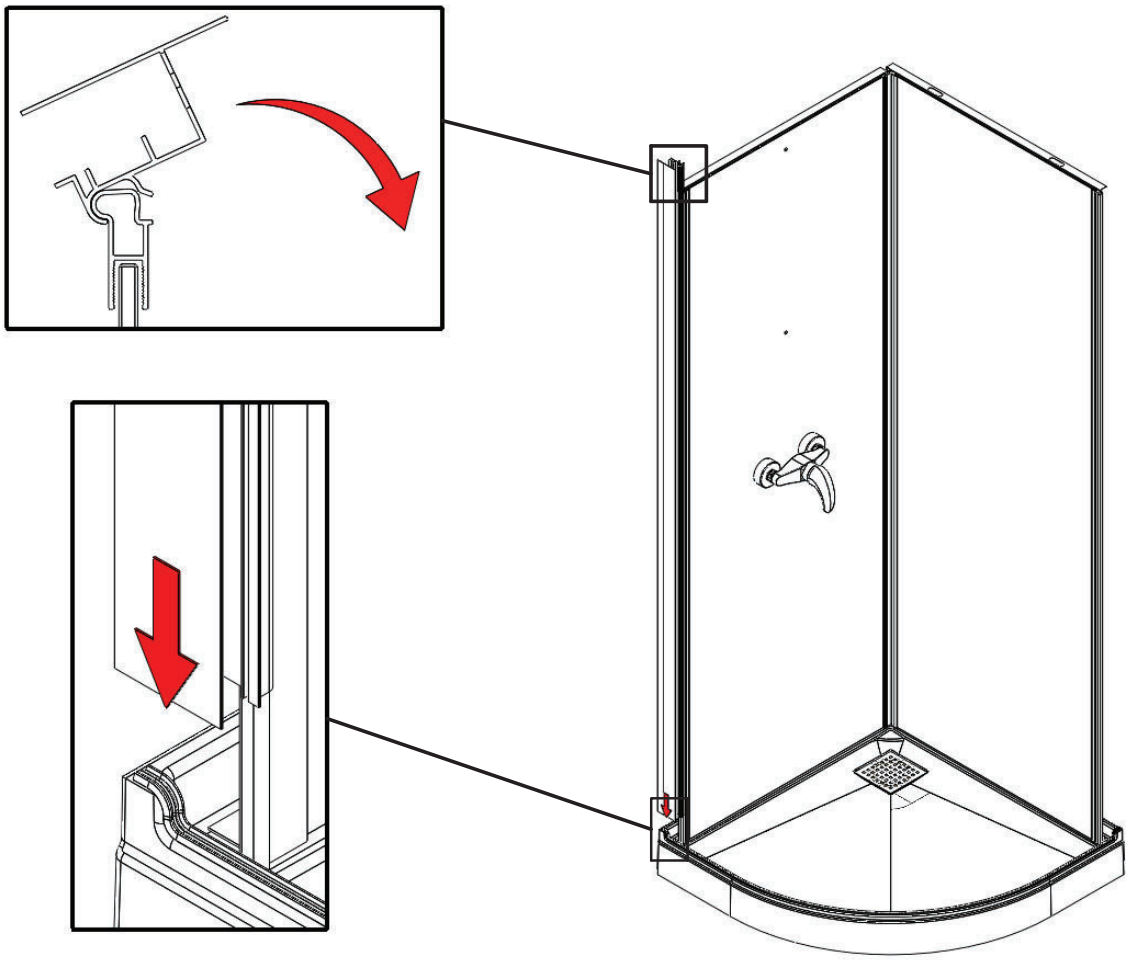

10

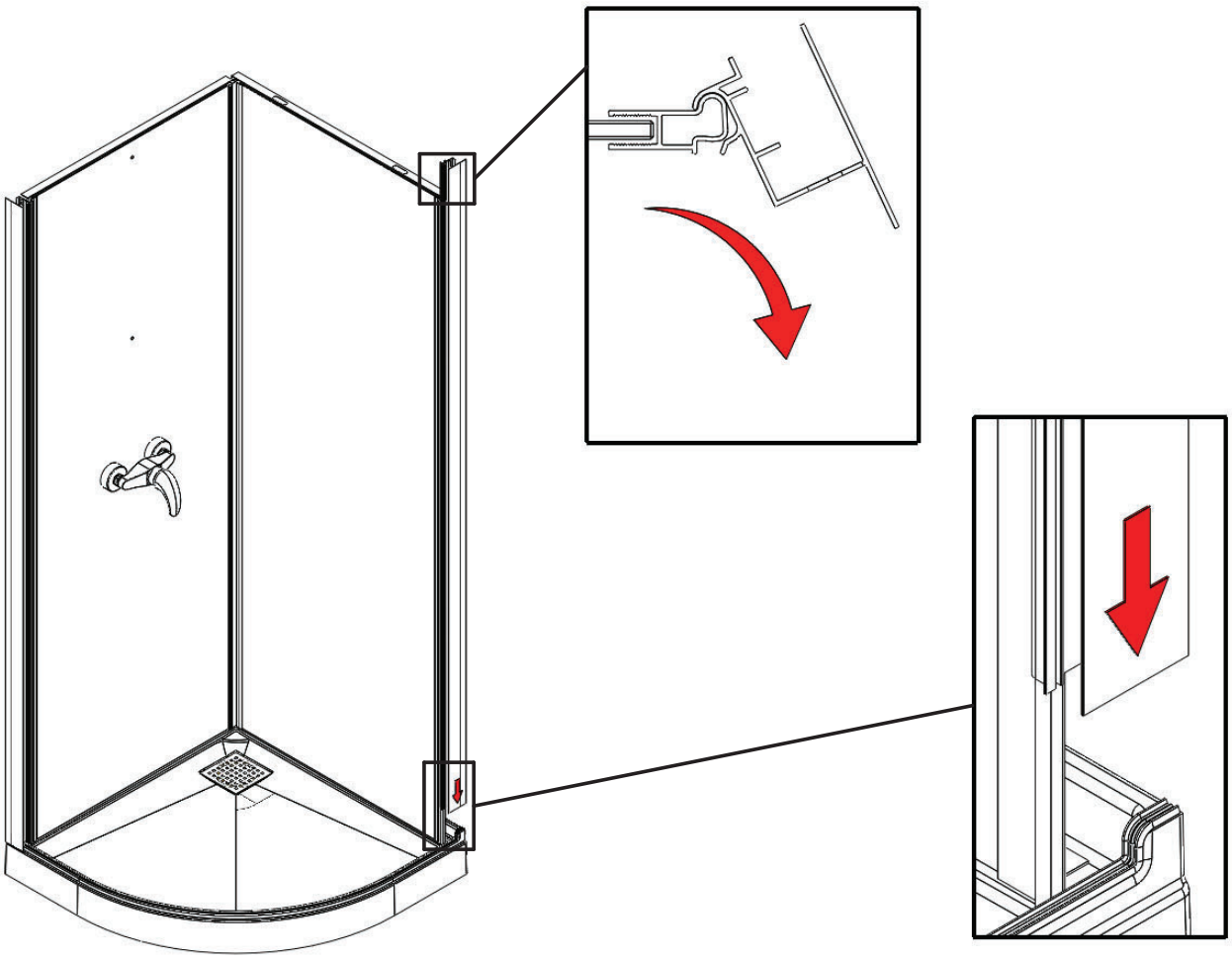

09

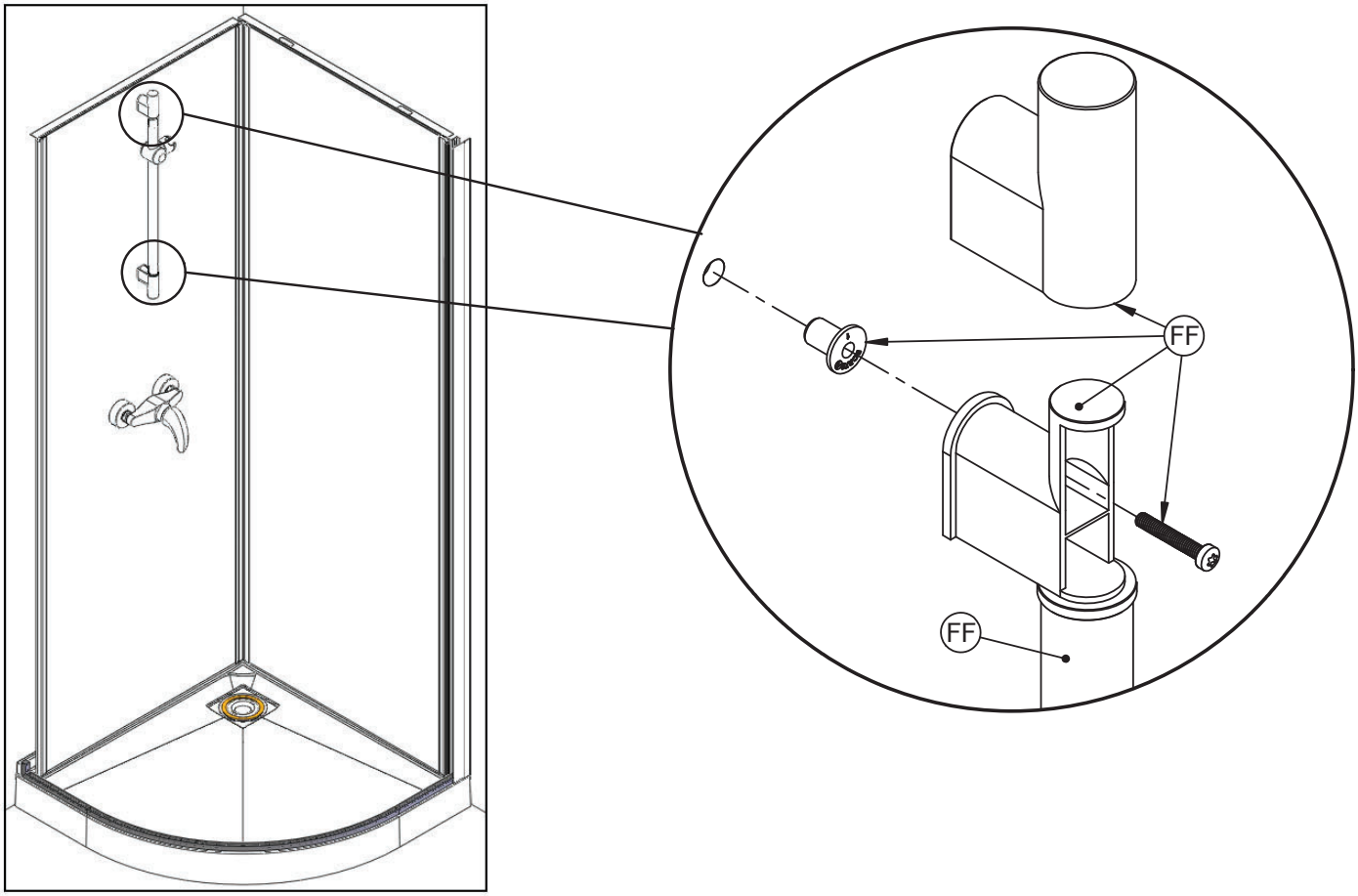

10

FR - En raison du transport et des diverses manipulations du produit, nous vous conseillons vivement de vérifier le bon serrage de chaque connexion, afin d'éviter tout problème de fuite lors de la mise en eau.

EN - Due to transportation and various product handling issues, we strongly recommend that you check that each connection is properly tightened in order to avoid any potential leakage problems when put under pressure.

ES - Debido al transporte y a las distintas manipulaciones del producto, le aconsejamos comprobar que sujeción de cada conexión sea correcta, para evitar los problemas de fuga una vez se conecte con el agua.

IT - A causa del trasporto e delle diverse manipolazioni del prodotto, vi consigliamo vivamente di controllare il buon serraggio di tutti i collegamenti allo scopo di evitare perdite d'acqua.

NL - Door het transport en de diverse logistieke handelingen met het product dient u elke slangconnectie (koppeling/aansluiting) extra te controleren op waterdichtheid alvorens u de douchecabine definitief plaatst. Hiermee vermijdt u mogelijke lekkages nadat het water op druk wordt aangesloten.

D - Nach Transport und Produkt-Handling empfehlen wir Ihnen dringend, jede Verbindung auf Dichtigkeit zu überprüfen, um beim Einlassen des Wassers jegliche Leckagen zu vermeiden.

13

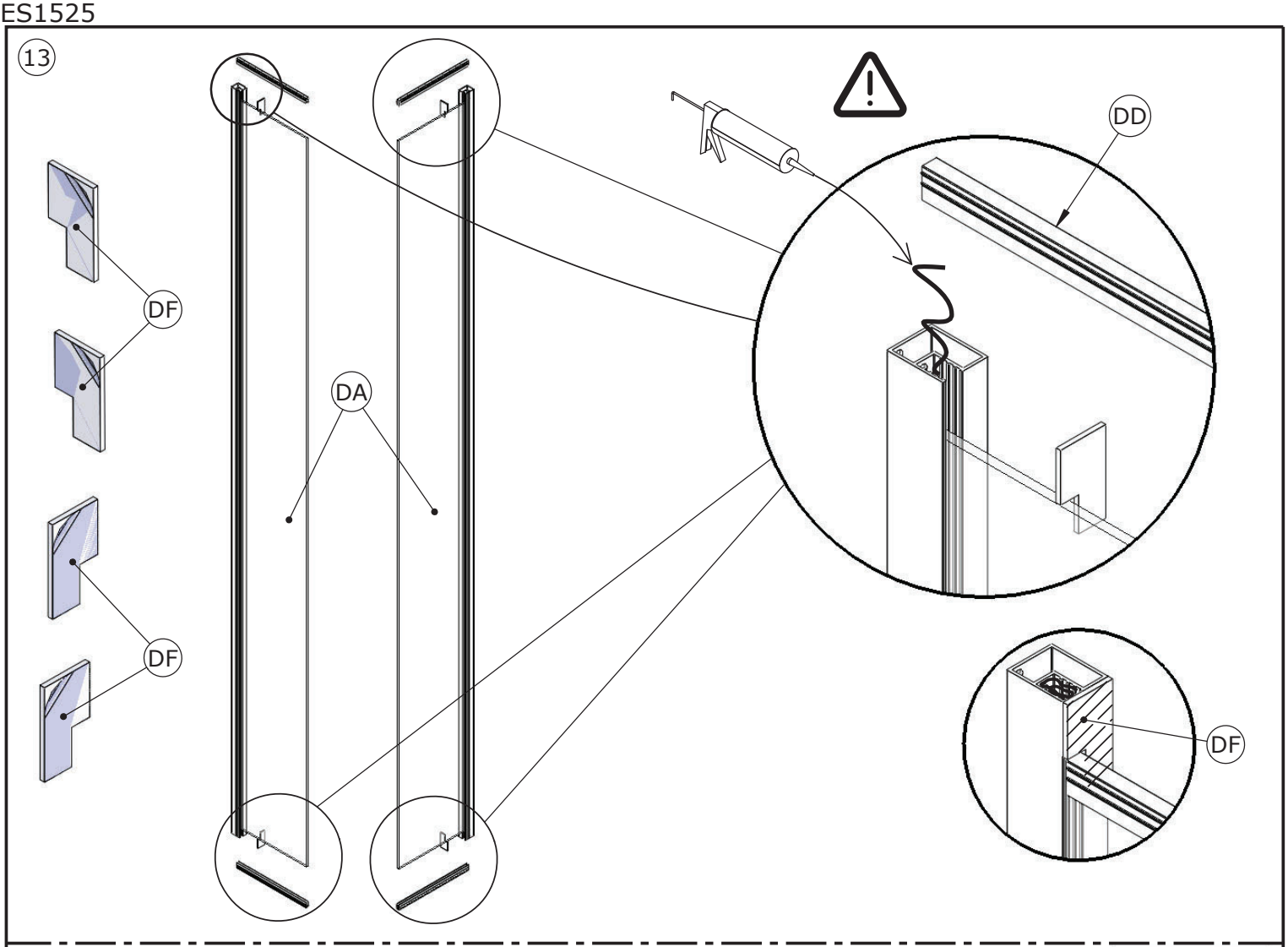

14

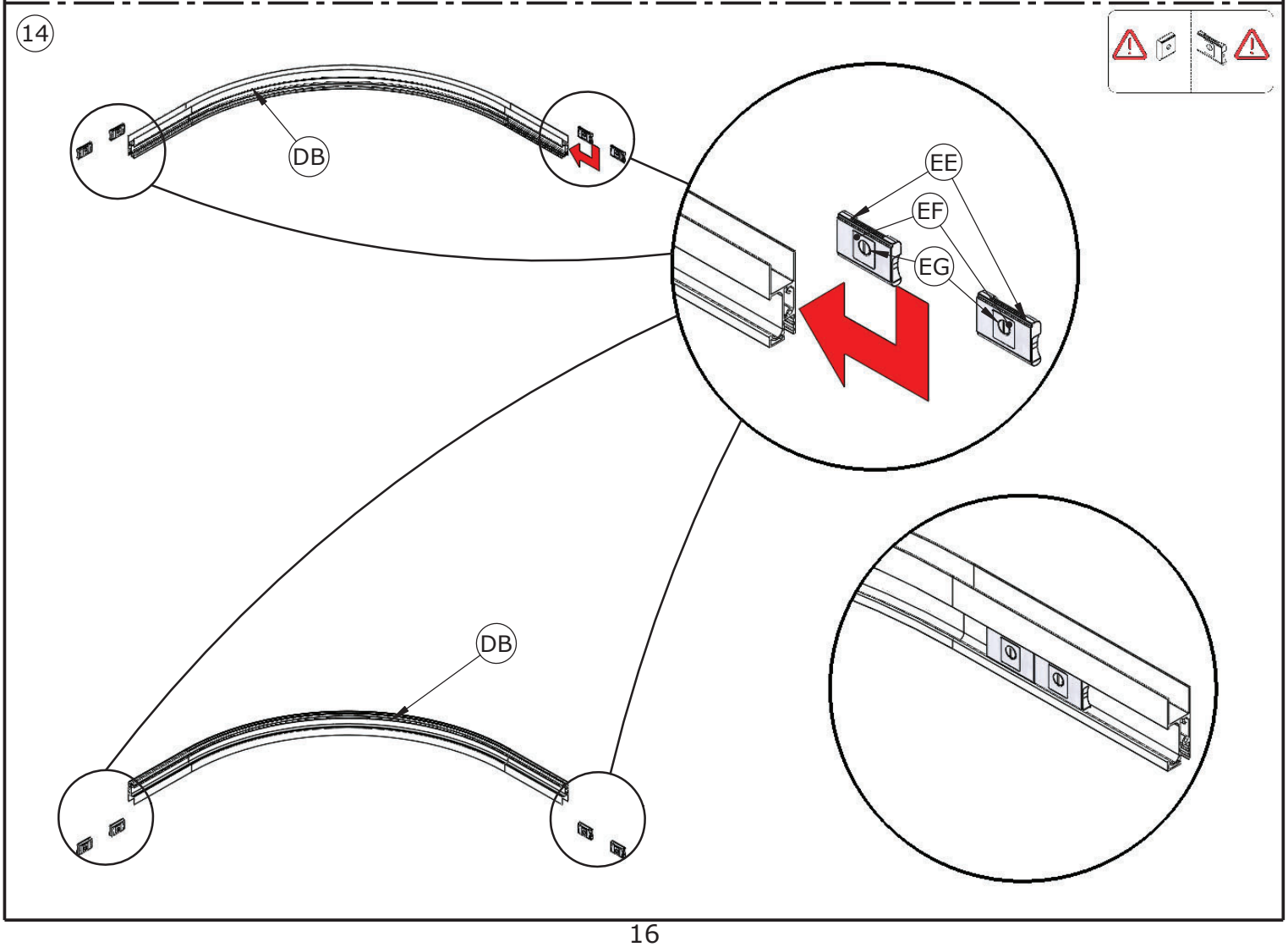

15

DB
DG
DC
DF
DD

16

SILICONE
SILICONE
1
50
50
DC
DG
2
DG
DB
3

F Intérieur GB Inside
E Interno I Interno
NL Binnenkant D Innen

17

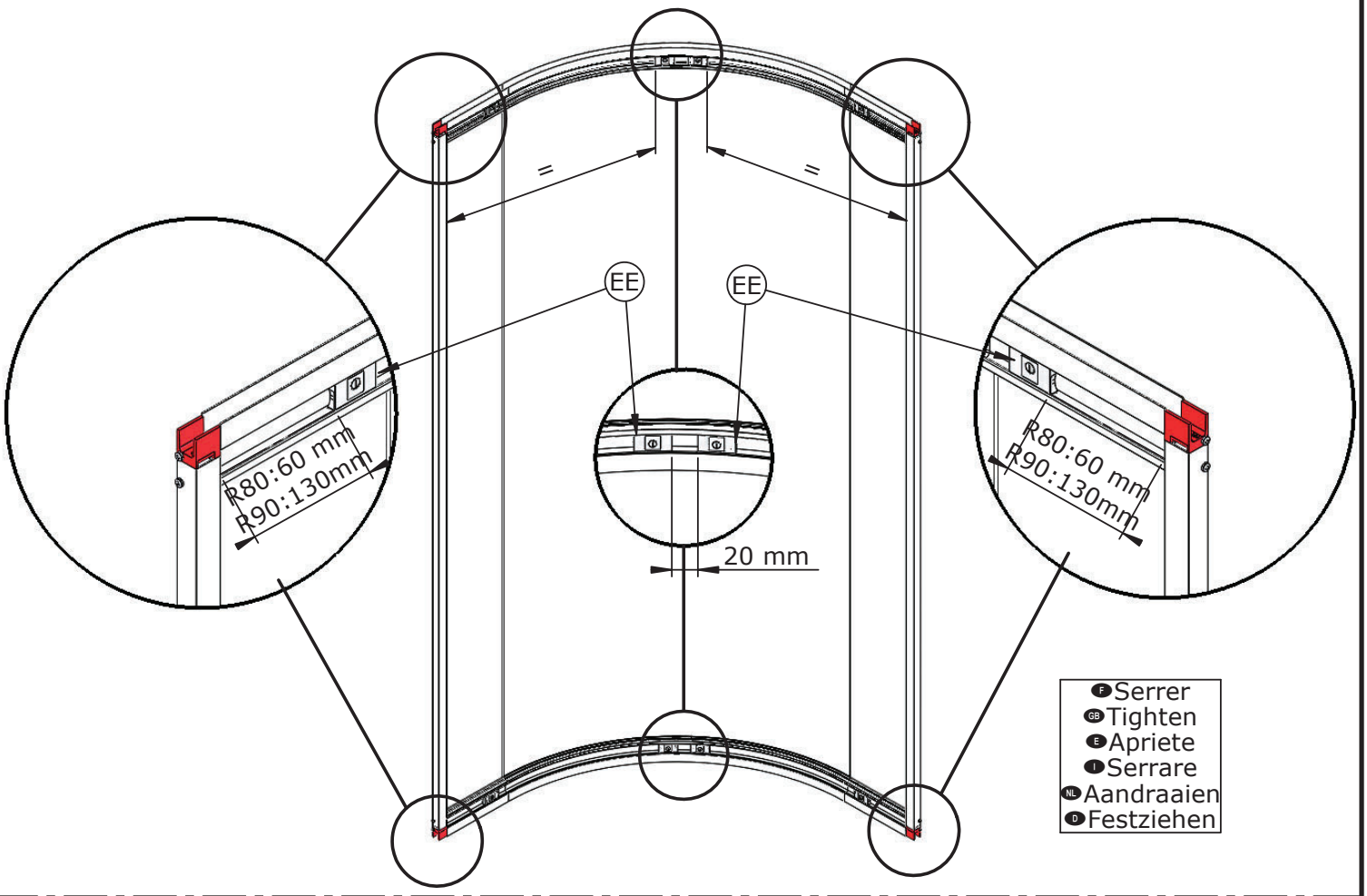
EE
EE
R80:60 mm
R90:130mm
R80:60 mm
R90:130mm
20 mm
F Serrer
GB Tighten
E Apriete
I Serrare
NL Aandraaien
D Festziehen

18

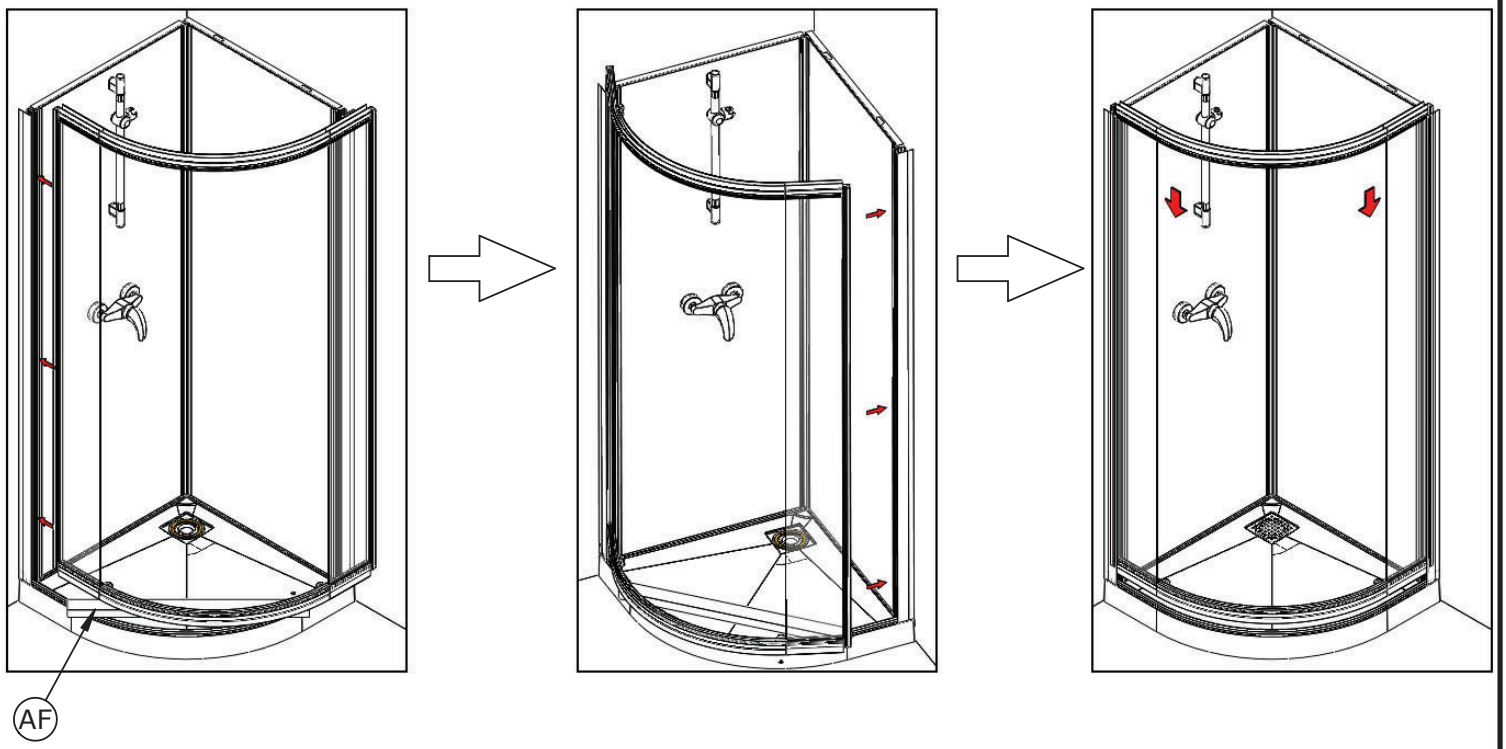
AF

19

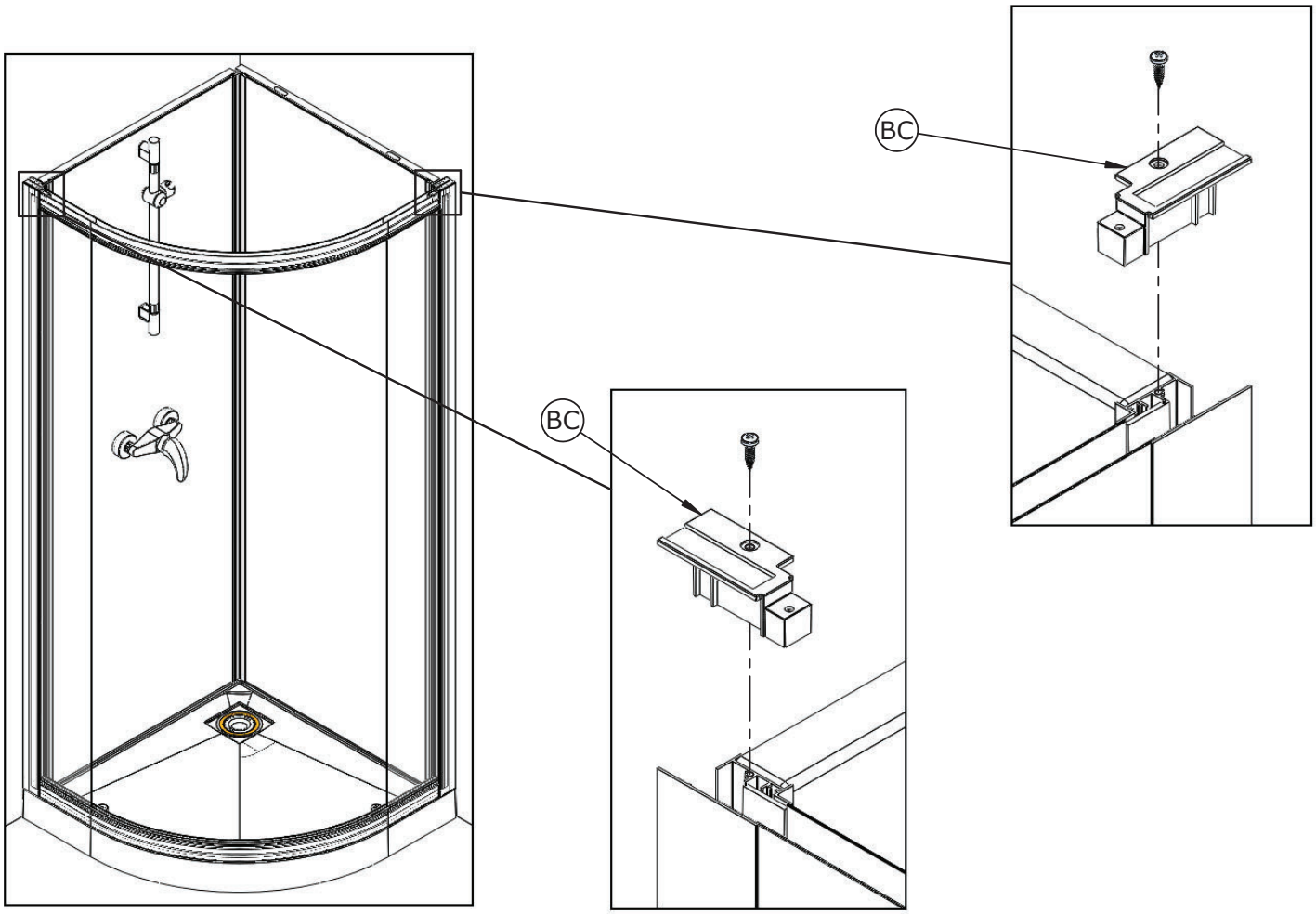
BC
BC

20

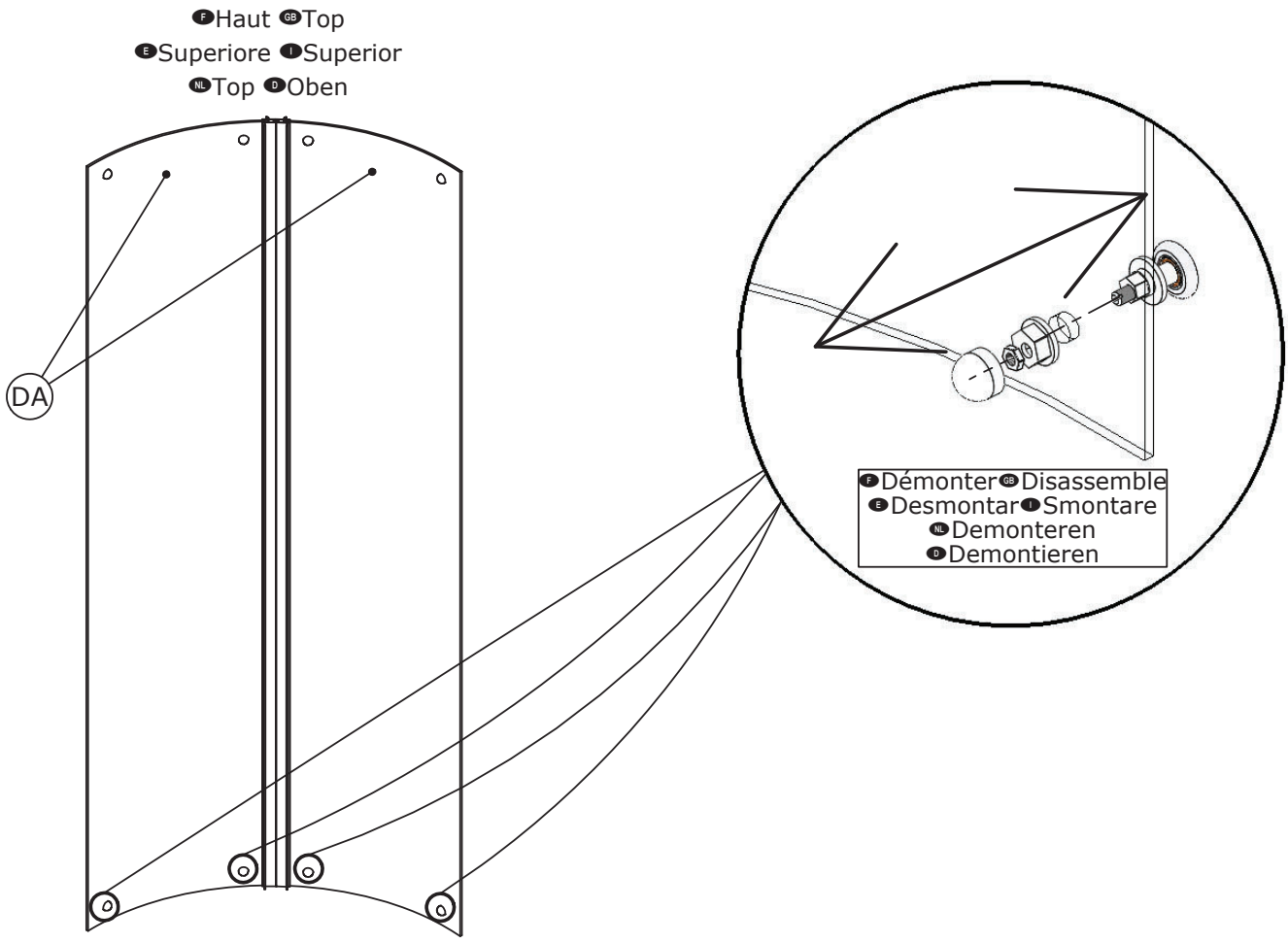
F Haut GB Top
E Superiore I Superior
NL Top D Oben
DA
F Démonter GB Disassemble
E Desmontar I Smontare
NL Demonteren
D Demontieren

21

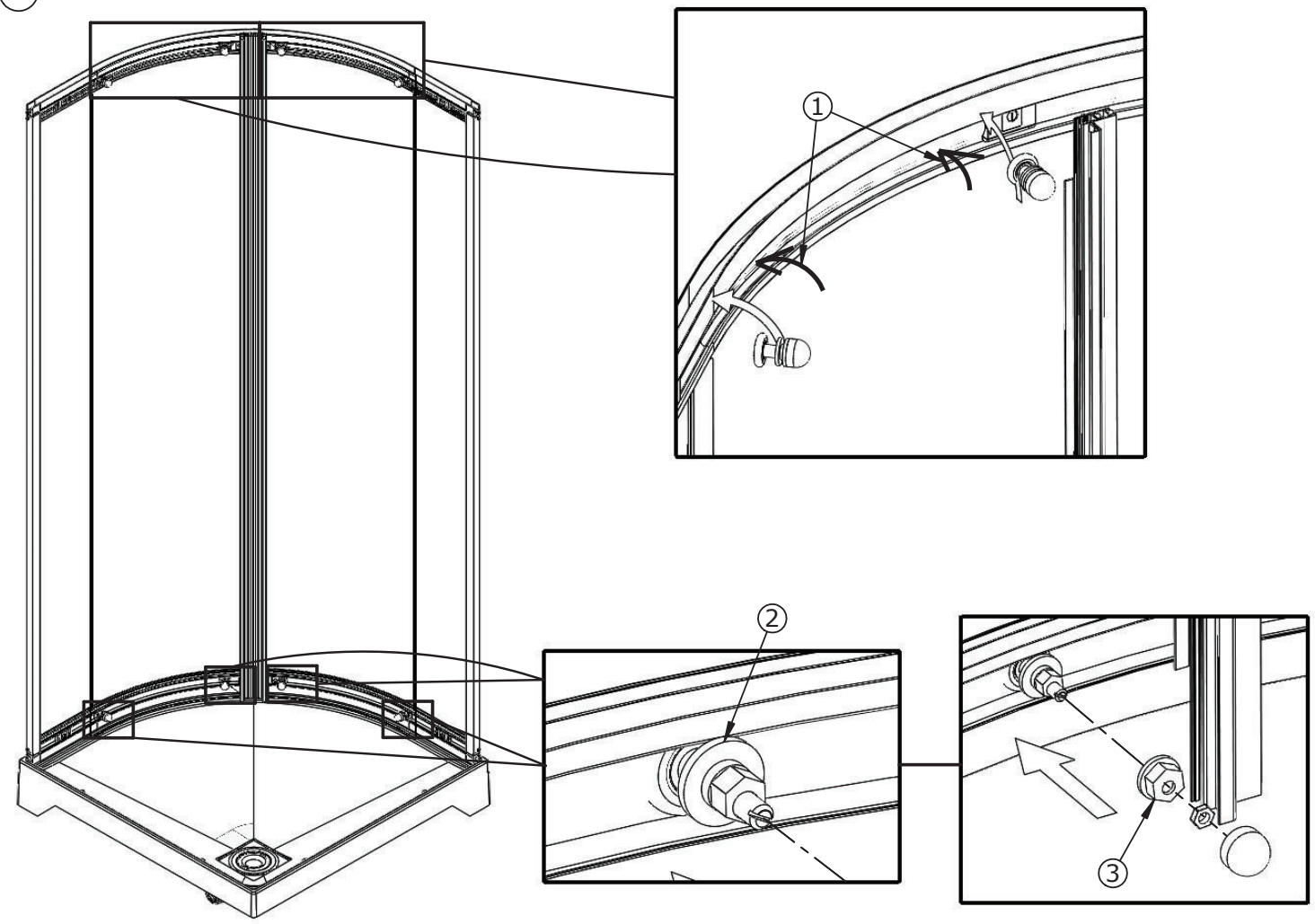

22

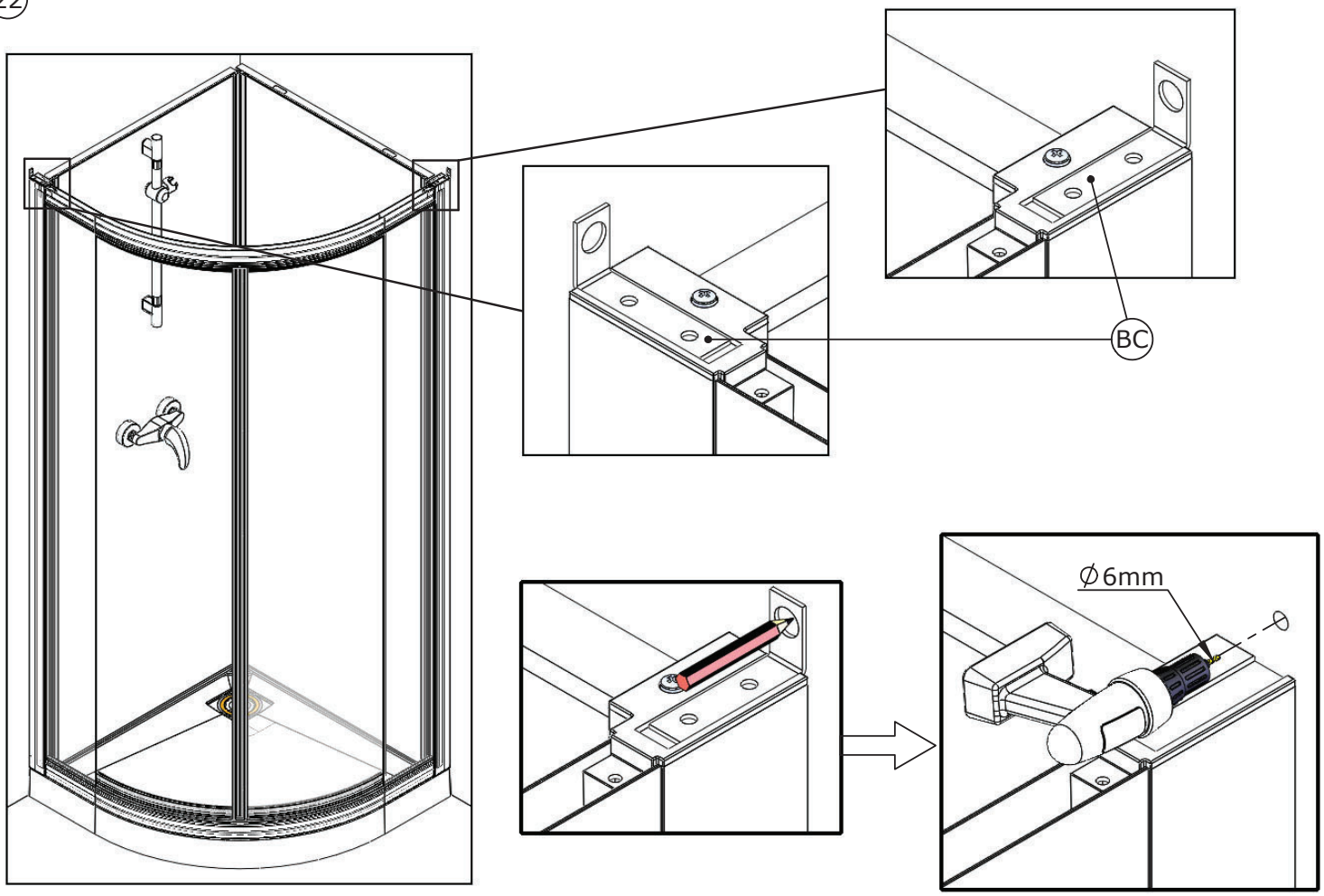

23

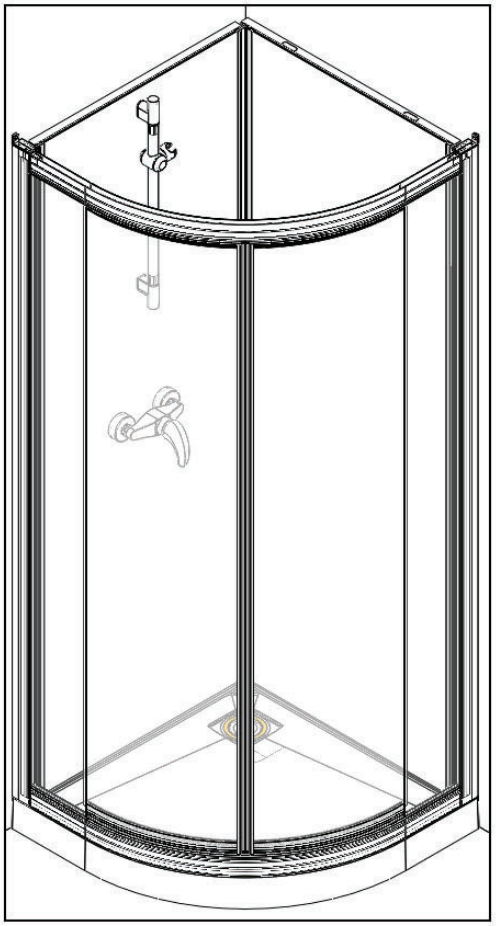

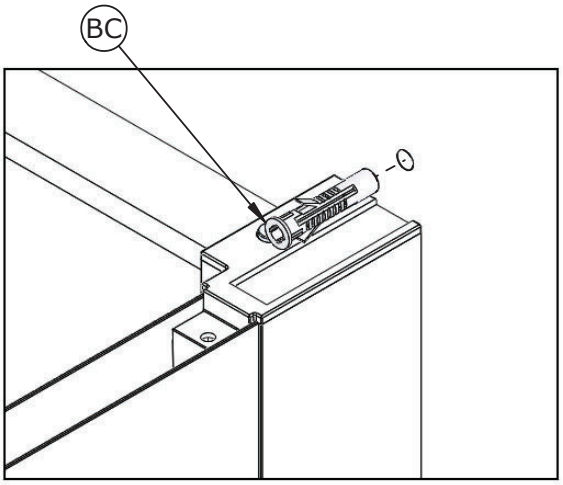

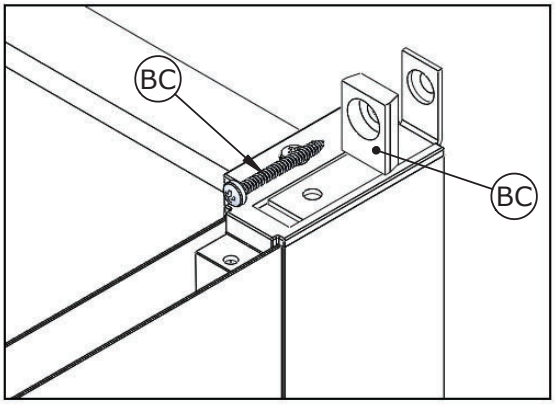

24

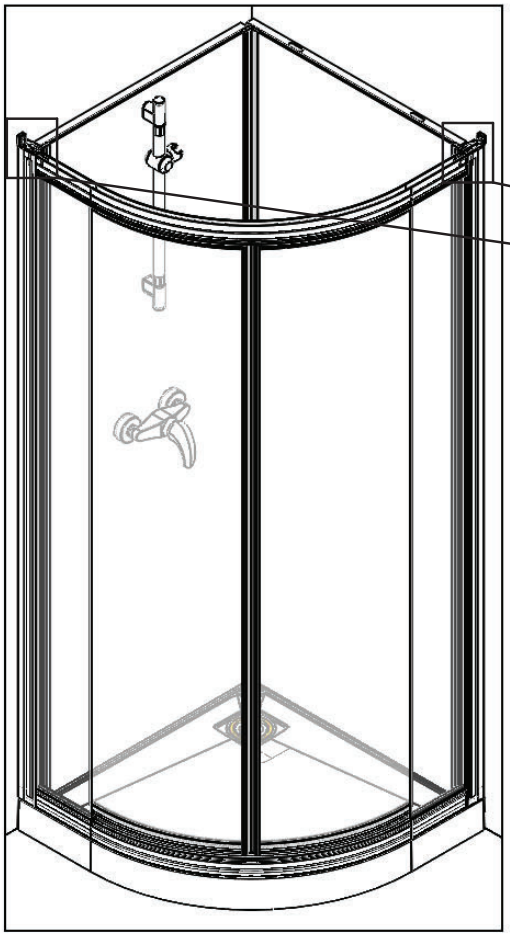

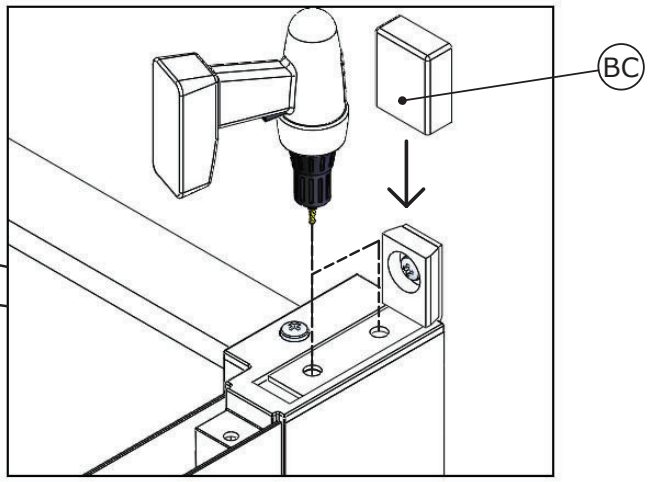

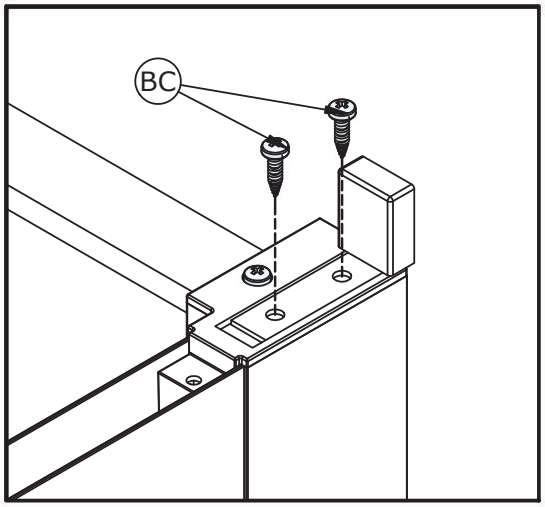

25

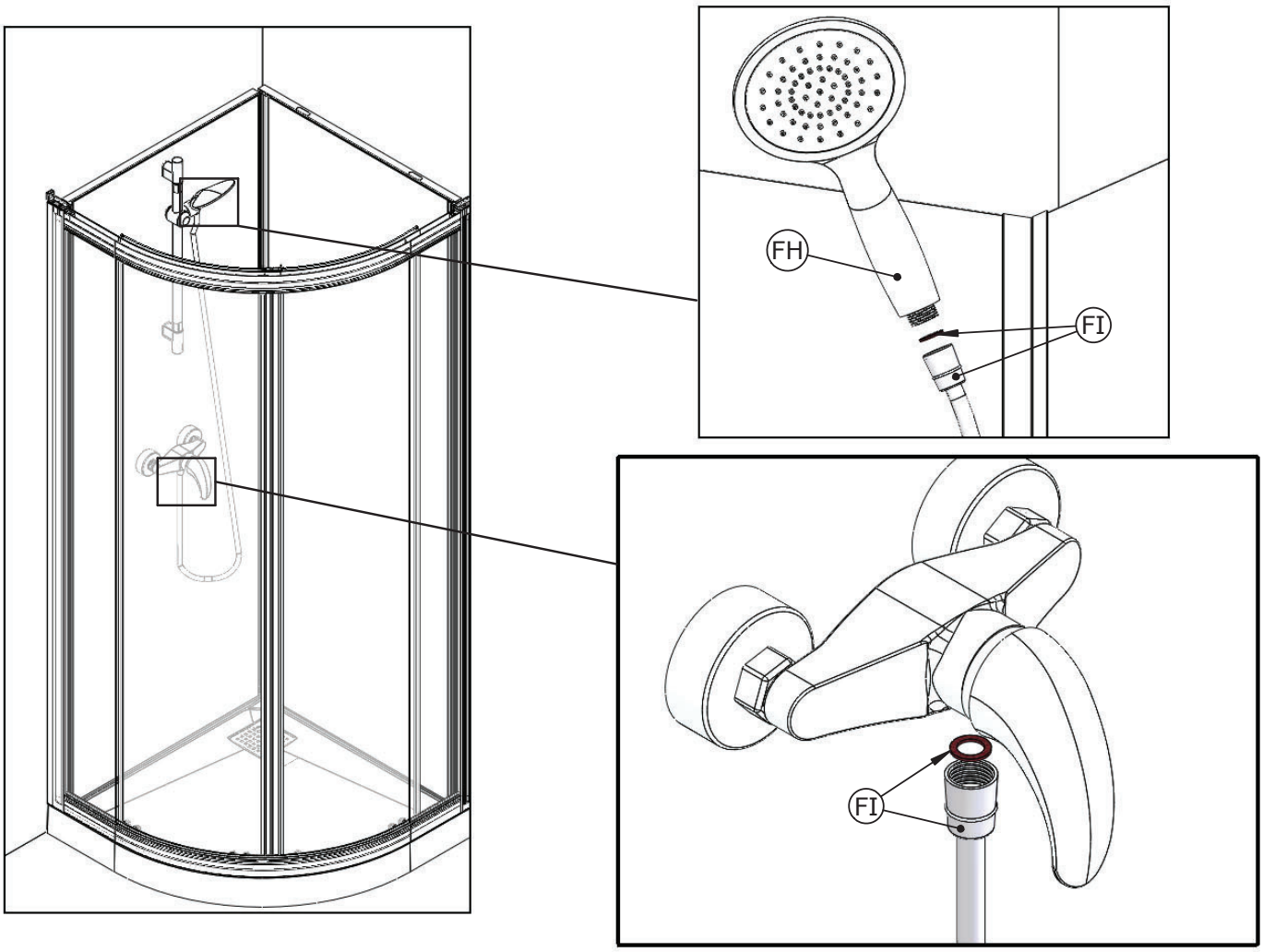

26

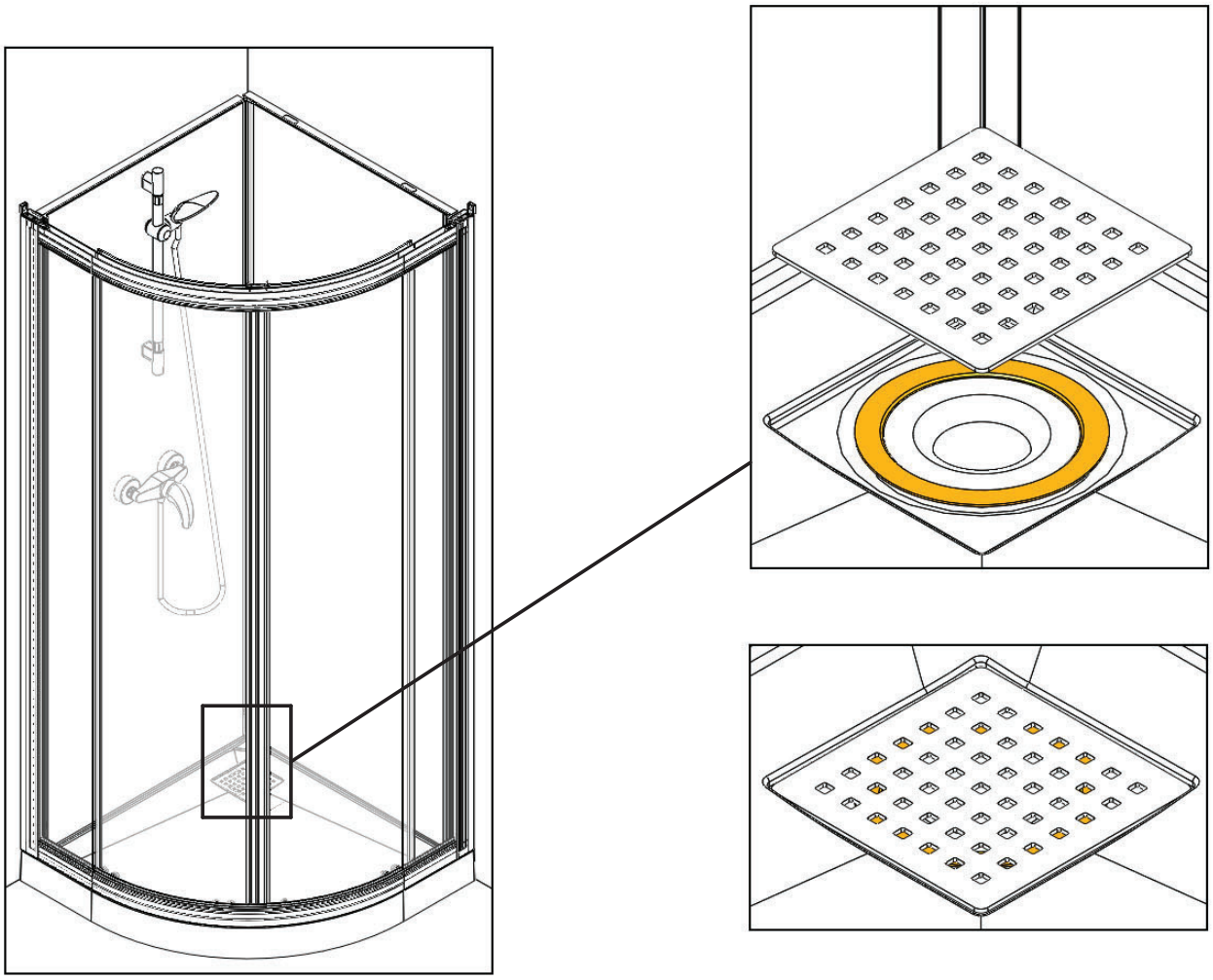

23

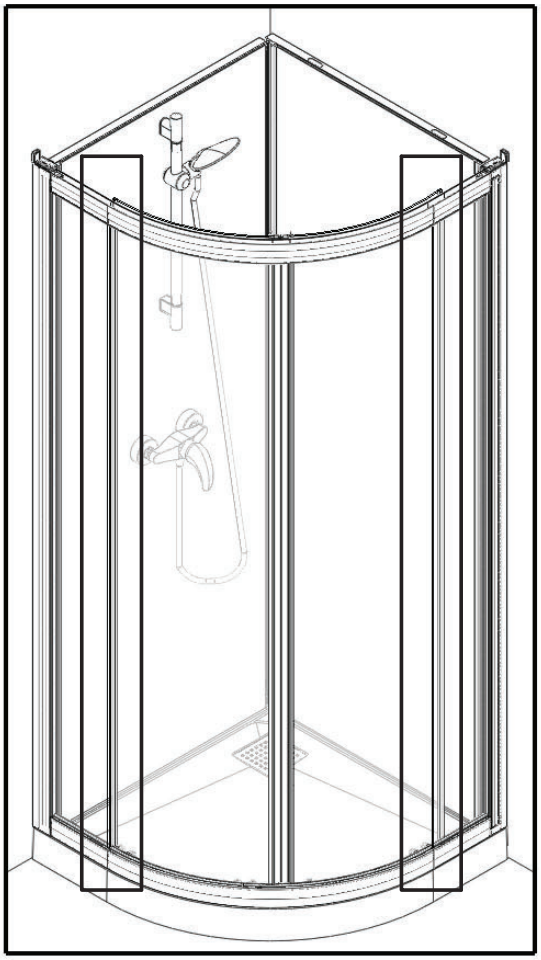

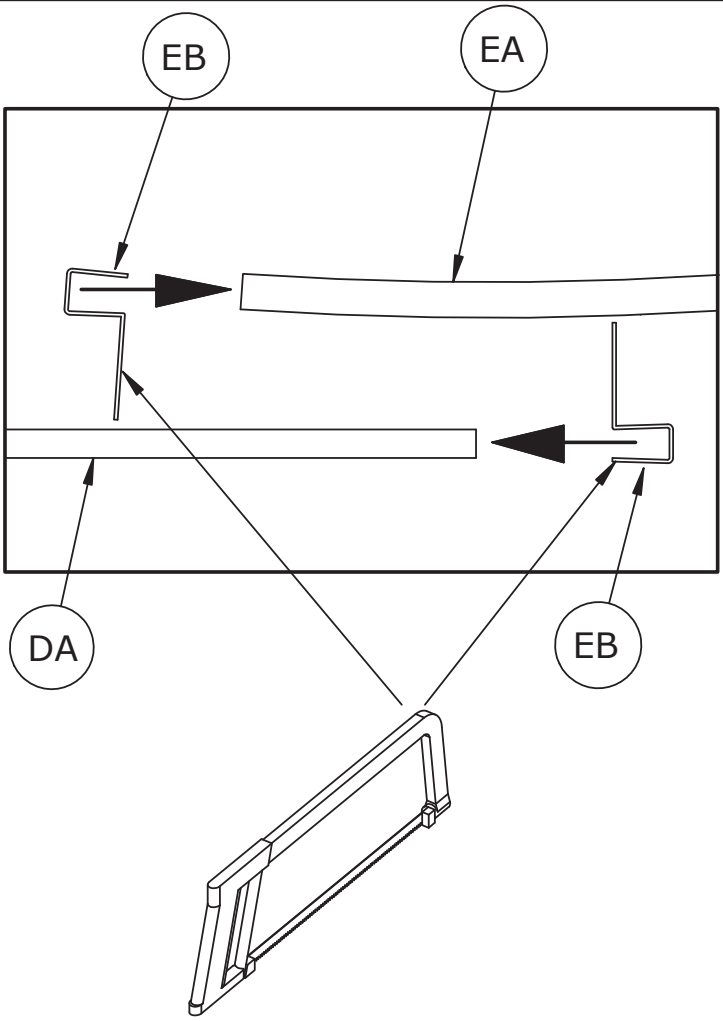

24

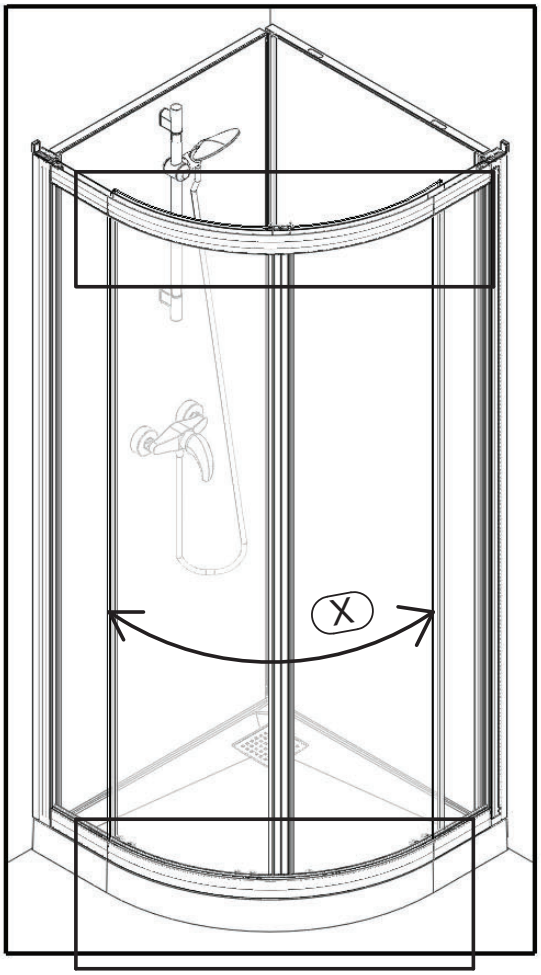

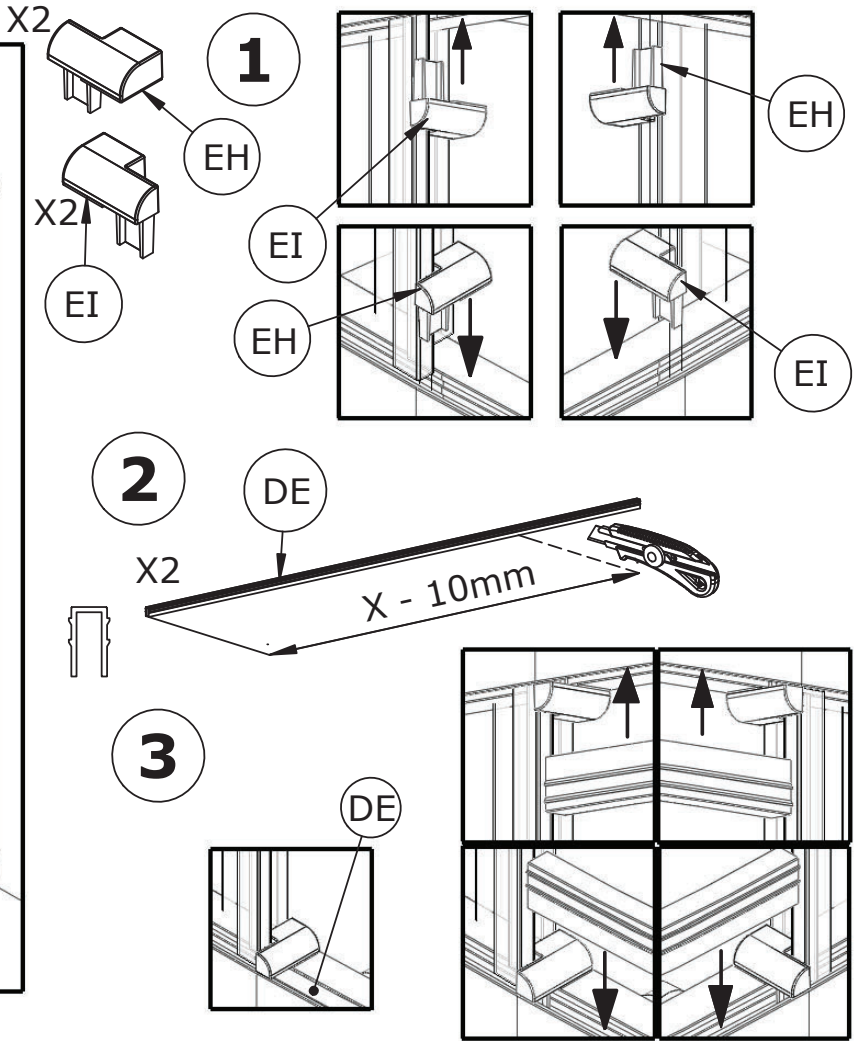

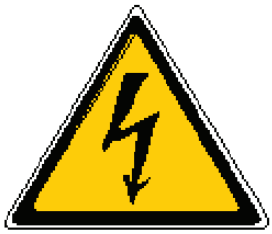

F

POUR LA PROTECTION ELECTRIQUE DE VOTRE DOUCHE, IL EST NECESSAIRE DE RELIER LES ORGANES METALLIQUES DE VOTRE PRODUIT AU CIRCUIT EQUIPOTENTIEL DE VOTRE INSTALLATION.

VOUS POUVEZ CONTACTER VOTRE INSTALLATEUR HABITUEL, IL SAURA VOUS CONSEILLER.

GB

FOR THE ELECTRONIC PROTECTION OF YOUR SHOWER, THE METAL PARTS OF YOUR PRODUCT SHOULD BE CONNECTED TO THE EQUIPOTENTIAL CIRCUIT OF YOUR INSTALLATION.

CONTACT YOUR USUAL SHOWER FITTER FOR ADVICE.

E

PARA LA PROTECCIÓN ELÉCTRICA DE SU DUCHA, SERÁ NECESARIO CONECTAR LOS ELEMENTOS METÁLICOS DE SU PRODUCTO AL CIRCUITO EQUIPOTENCIAL DE SU INSTALACIÓN.

PÓNGASE EN CONTACTO CON SU INSTALADOR HABITUAL, ÉSTE SABRÁ ACONSEJARLE.

I

PER GARANTIRE LA PROTEZIONE ELETTRICA DELLA DOCCIA OCCORRE COLLEGARE LE PARTI METALLICHE AL CIRCUITO EQUIPOTENZIALE DELL’APPARECCHIO.

CHIEDERE CONSIGLIO ALL’ELETTRICISTA DI FIDUCIA.

NL

VOOR DE ELEKTRISCHE BESCHERMING VAN UW DOUCHE MOETEN DE METALEN DELEN VAN UW PRODUCT WORDEN AANGESLOTEN OP HET EQUIPOTENTIALE CIRCUIT VAN UW INSTALLATIE.

NEEM HIERVOOR CONTACT OP MET UW NORMALE INSTALLATEUR, HIJ KAN U ADVISEREN.

D

FÜR DEN ELEKTRISCHEN SCHUTZ IHRER DUSCHE IST ES ERFORFERLICH, DIE METALLELEMENTE IHRES PRODUKTS MIT DEM ÄQUIPOZENTIALSCHALTKREIS IHRES INSTALLATEURS ZU VERBINDEN.

NEHMEN SIE DIESBEZÜGLICH GGF. KOMTAKT MIT IHREM HAUSINTALLATEUR AUF UND LASSEN SIE SICH BERATEN.

SAV
SERVICE HELPLINES
ASSISTENZA POST-VENDITA
SERVICIO POSTVENTA

FRANCE
02 40 21 29 45

UK
020 8842 0033

IRELAND
04697 33102

DEUTSCHLAND
+49 (0) 6074 / 30928 0

ITALIA
(0382) 6181

ÖSTEREICH
+43 1 710 60 70

SCHWEIZ
(01) 748 17 44

ESPAÑA
93 544 60 76

NEDERLAND
+31 475 487 100

BELGIË
+31 475 487 100

BELGIQUE
+31 475 487 100

РОССИЯ
963 19 40, 773 67 22

PORTUGAL
219 112 785