KINEPRIME

100 niche / C niche

Cabine rectangulaire 100 x 80 cm
et cabine carrée 70, 80 ou 90 cm en acryl thermoformé

En niche

Verre 4 mm

Montage sans silicone

LE +
Montage express

VERSIONS

Mécanique

Thermostatique

CARACTÉRISTIQUES

- 1 ou 2 porte(s) pivotante(s) (4 mm) à ouverture extérieure
- Porte en verre transparent ou dépoli total
- 2 panneaux de fond en acryl, 1 panneau de fond en verre blanc opaque
- Panneaux de fond intégrant des étagères porte-flacons
- Profilés avec fileur d'extensibilité en acryl

Kineprime 100 x 80 niche - version mécanique - 2 portes pivotantes

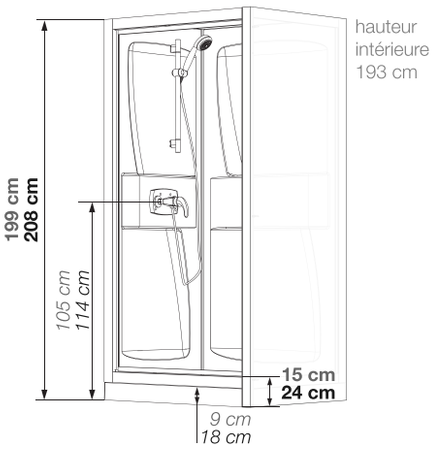

Cotes identiques pour tous les modèles

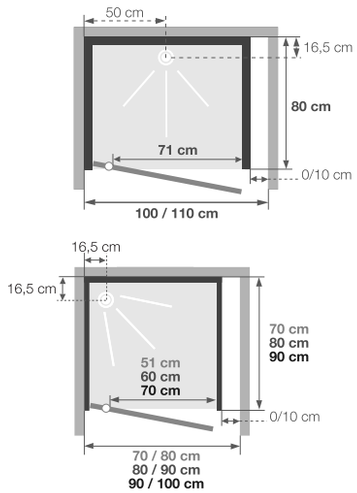

Installations réversibles gauche / droite

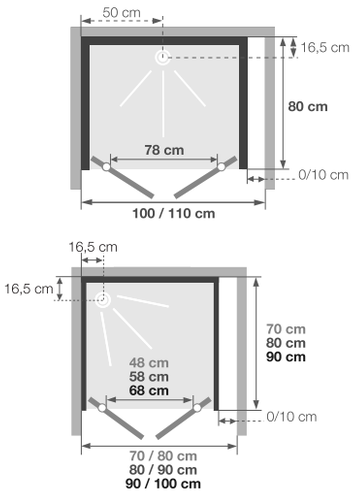

Installations réversibles gauche / droite

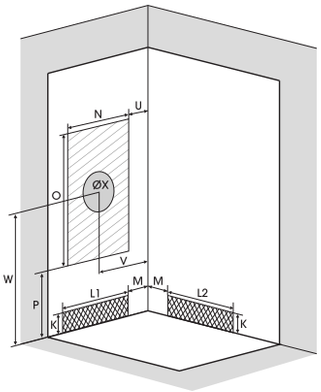

Pour les modèles carrés, la zone d'arrivée d'eau peut aussi être sur le second mur

Dimensions en cm		100 x 80		C70		C80		C90	
Hauteur de receveur		9	18	9	18	9	18	9	18
Hauteur d'évacuation		3,5	12,5	3,5	12,5	3,5	12,5	3,5	12,5
Hauteur zone d'évacuation d'eau	K	5	14	5	14	5	14	5	14
Largeur zone d'évacuation d'eau	L1	-	-	50	50	60	60	70	70
	L2	80	80	50	50	60	60	70	70
Déport zone d'évacuation d'eau	M	15	15	15	15	15	15	15	15
Largeur zone d'arrivée d'eau	N	60	60	50	50	60	60	70	70
Hauteur mini d'arrivée d'eau	P	15	24	15	24	15	24	15	24
Hauteur zone d'arrivée d'eau	O	170	170	170	170	170	170	170	170
Déport zone d'arrivée d'eau	U	15	15	15	15	15	15	15	15
Largeur centre mitigeur	V	40	40	35	35	40	40	45	45
Hauteur centre mitigeur	W	105	114	105	114	105	114	105	114
Zone emplacement mitigeur cabine	ØX	25	25	25	25	25	25	25	25

INFO : Installez cette cabine partout grâce à la pompe de relevage VD90 (voir p.426)

Infos/commandes : voir p.12

Kineprime C90 niche - version thermostatique - porte pivotante

Douchette à main ultra-plate

Mitigeur sur trappe amovible

Tarifs H.T.	Porte pivotante							
	Verre transparent				Verre dépoli total			
Receveur 9 cm	Mécanique		Thermostatique		Mécanique		Thermostatique	
70 x 70 cm	CA5200MTN	**1 278** €	CA5200TTN	**1 345** €	CA5200MDT	**1 327** €	CA5200TDT	**1 394** €
80 x 80 cm	CA5400MTN	**1 434** €	CA5400TTN	**1 498** €	CA5400MDT	**1 483** €	CA5400TDT	**1 549** €
90 x 90 cm	CA5600MTN	**1 589** €	CA5600TTN	**1 656** €	CA5600MDT	**1 639** €	CA5600TDT	**1 705** €
100 x 80 cm	CA5800MTN	**1 647** €	CA5800TTN	**1 710** €	CA5800MDT	**1 698** €	CA5800TDT	**1 762** €
Receveur 18 cm	Mécanique		Thermostatique		Mécanique		Thermostatique	
70 x 70 cm	CA5210MTN	**1 278** €	CA5210TTN	**1 345** €	CA5210MDT	**1 327** €	CA5210TDT	**1 394** €
80 x 80 cm	CA5410MTN	**1 434** €	CA5410TTN	**1 498** €	CA5410MDT	**1 483** €	CA5410TDT	**1 549** €
90 x 90 cm	CA5610MTN	**1 589** €	CA5610TTN	**1 656** €	CA5610MDT	**1 639** €	CA5610TDT	**1 705** €
100 x 80 cm	CA5810MTN	**1 647** €	CA5810TTN	**1 710** €	CA5810MDT	**1 698** €	CA5810TDT	**1 762** €

Tarifs H.T.	2 portes pivotantes			
	Verre transparent			
Receveur 9 cm	Mécanique		Thermostatique	
70 x 70 cm	CA5910MTN	**1 328** €	CA5910TTN	**1 394** €
80 x 80 cm	CA5920MTN	**1 485** €	CA5920TTN	**1 551** €
90 x 90 cm	CA5930MTN	**1 639** €	CA5930TTN	**1 705** €
100 x 80 cm	CA5900MTN	**1 698** €	CA5900TTN	**1 762** €
Receveur 18 cm	Mécanique		Thermostatique	
70 x 70 cm	CA6510MTN	**1 328** €	CA6510TTN	**1 394** €
80 x 80 cm	CA6520MTN	**1 485** €	CA6520TTN	**1 551** €
90 x 90 cm	CA6530MTN	**1 639** €	CA6530TTN	**1 705** €
100 x 80 cm	CA6500MTN	**1 698** €	CA6500TTN	**1 762** €

Vidéo
de montage
YouTube

KINEPRIME

Montage sans silicone
(sauf versions R80 et R90)

LE +

Montage express

VERSIONS

Mécanique

Thermostatique

CARACTÉRISTIQUES

- Ouverture **pivotante** (1 ou 2 portes) ou **coulissante**
- **Panneaux de fond en verre** 5 mm blanc opaque (Kineprime Glass) ou **en acryl thermoformé** (Kineprime)
- **Receveur en Biocryl** naturellement **non glissant** sur pieds réglables avec grille d'évacuation en inox poli
- 2 hauteurs de receveur
- **Equipement complet :** robinetterie, douchette à main ultra-plate avec flexible, barre de douche, flexibles d'alimentation, bonde et tuyau d'évacuation
- Profilés en aluminium laqué blanc

Montage express :
assemblage de la cabine sans vis (voir schéma ci-contre) et sans silicone

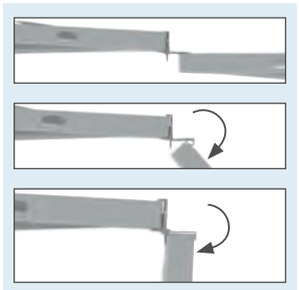

Infos/commandes : voir p.12

Côté utilisateur

- **Aménagement possible de petits espaces douche :** dimensions et types d'implantation adaptés
- **Design qualitatif :** panneaux de fond en verre blanc opaque (Kineprime Glass)
- **Optimisation de l'espace intérieur :** panneaux de fond affleurant au pourtour du receveur

Côté installateur
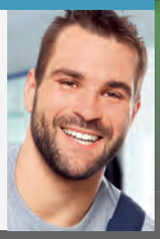
- **Montage express :** système d'assemblage sans vis (sauf fixation murale et accessoires)
- **Livrée tout équipée :** avec flexibles d'alimentation (80 cm) et tuyau d'évacuation
- **Intervention facilitée :** robinetterie montée sur une trappe amovible (hors Kineprime Glass)